SPARES

Model B44 VICTOR SPECIAL

From Engine Number B44 EA-101

Catalogue No. 00-5132 1967

CATALOGUE OF

B44 Victor Special

ISSUED BY

B.S.A. MOTOR CYCLES LTD.

Service Department, Armoury Road,
Birmingham 11

TELEPHONE BIRMINGHAM VICTORIA 2381
TELEGRAMS "SELMOTO" BIRMINGHAM

B.S.A. MOTOR CYCLES LTD.

Registered Offices and Works: ARMOURY ROAD, BIRMINGHAM 11

Telephones: BIRMINGHAM VICTORIA 2381 *Telegrams and Cables:* "SELMOTO BIRMINGHAM"

Contractors to Her Majesty's Government, the War Office, the Admiralty, the Post Office, the Colonial and Foreign Governments

00-5132-67

SUFFIX NUMBER TO BE USED TO IDENTIFY VARYING FINISHES.
CHIFFRES DE SUFFIXE A EMPLOYER POUR IDENTIFIER LES PRESENTATIONS VARIÉES.
NACHZAHLEN ZU BENUTZEN UM DIE VERSCHIEDENEN AUSFURÜNGEN ZU BEZEICHNEN.
CIFRAS ADICONALES QUE SE EMPLEA PARA IDENTIFICAR LOS ACABADOS VARIOS.

When ordering components with varying finishes, please state finish required by adding the APPROPRIATE NUMBER TO PART NUMBER.

En commandant des pièces avec présentations différentes veuillez indiquer la przsentation requise en ajoutant les chiffres appropriés au numéro de CATALOGUE DE LA PIECE.

Bei Bestellungen von Teilen mit verschiedenen Ausfuhrnügen bitte die Erwünschte Ausfuhrung mit Angabe der entsprechenden Nachzahl nach dem TEILNUMMER BEZIECHNEN.

Al pedir piezas con acabados differentes sírvase indicar el acabado requirdo mediante la cifra relativa escrita después del NUMERO DE CATALOGO DE LA PIEZA.

EXAMPLE. Front Mudguards, Chrome 40–6571/003.

EXEMPLE. Garde-boue avant, Chrome 40–6571/003.

BEISPIEL. Vorderradschutzblech, Chromfeldern 40–6571/003.

EJEMPLO. Guardabarro delantera, Cromado 40–6571/003.

/007	BLACK	/003	CHROME
/007	NOIR	/003	CHROME
/007	SCHWARZ	/003	CHROMFELDERN
/007	NEGRO	/003	CROMADO

PRICES: No price codes are quoted in this list. For prices, please refer to the Master Priced List.

PRIX: Il n'ya pas de codes de prix dans cette list. Pour les prix, nous vous prions de vous reporter à la liste de prix courante.

PRISE: In dieser Liste ist Kein Preis-Kode angegeben. Preise Können aus der Haupt-Preisliste entnommen werden.

PRECIOS: Cifras de precio non cotizadas en esta lista. Para precios véase por favor la liste de precios maetra.

CARBURETTERS, CARBURATEURS, VERGASER, CARBURADORS

AMAL LTD., HOLDFORD ROAD, WITTON, BIRMINGHAM 6.

CHAINS, CHAÎNE, KETTE, CADENA

REYNOLDS CHAINS LTD., WYTHENSHAWE, MANCHESTER.

ELECTRICAL EQUIPMENT, EQUIPEMENT ELECTRIQUE, ELEKTR. AUSRÜSTUNG, EQUIPO ELECTRICO

J. LUCAS LTD., GREAT HAMPTON STREET, BIRMINGHAM 18.

SPEEDOMETERS, COMPTEUR DE VITESSES, TACHOMETER, VELOCIMETROS

SMITH'S MOTOR ACCESSORIES LTD., CRICKLEWOOD WORKS, LONDON N.W.2.

TYRES, PNEAUS, LUFTREIFEN, NEUMATICOS

DUNLOP RUBBER CO. LTD., FORT DUNLOP, BIRMINGHAM 24.

SPARKING PLUGS, BOUGIES, ZUNDKERZE, BUJIAS

CHAMPION SPARKING PLUG CO. LTD., FELTHAM, MIDDLESEX.

SHOCK ABSORBERS, AMORTISSEUR, STOSSDÄMPFER, AMORTIGUADOR

GIRLING LTD., BIRMINGHAM ROAD, WEST BROMWICH.

ASSEMBLIES COMPLETE, ENSEMBLE COMPLET, TIELE-MONTAGE KOMPLETT, ASEMBLI COMPLETO

Spares Number Numero de pièce Ersatzteil-Nummer Numero de repuesto	Description	Designation	Beschreibung	Descripción
41-731	Engine complete	Moteur complet	Motor komplett	Motor completo
41-506	Crankcase complete	Carter de vilebrequin complet	Kurbelgehäuse komplett	Caja de cigüeñal completo
41-546	Flywheel and Connecting Rod complete	Volant et bielle complet	Schwingmasse und Pleuelstange komplett	Volante y varilla acoplamiento completo
40-3235	Clutch complete	Embrayage complet	Kupplung komplett	Embrague completo
41-801	Oil Pump complete	Pompe à huile complet	Ölpumpe komplett	Bomba de aceite completo
40-4159	Frame complete	Cadre complet	Rahmen komplett	Cuadro completo
41-5153	Front Fork complete	Fourche avant complet	Vordergabel komplett	Horquilla delantera completo
40-5549	Front Wheel complete	Roue avant complet	Vorderrad komplett	Rueda delantera completo
41-6009	Rear Wheel complete	Roue arrière complet	Hinterrad komplett	Rueda trasera completo
29-5962	Front Hub complete	Moyeu de roue avant complet	Vorderradnabe komplett	Cuebo de rueda delantera completo
41-6022	Rear Hub complete	Moyeu de roue arrière complet	Hinterradnabe komplett	Cuebo de rueda trasera completo

PISTON CHART, TABLEAU DES PISTONS, KOLBENTABELLE, GRAFICO DE EMBOLAS

Compression Ratio Taux de compression Kompression Compresion	PISTON COMPLETE PISTON COMPLET KOLBEN KOMPLETT EMBOLA COMPLETO			COMPRESSION RINGS SEGMENT DE COMPRESSION KOMPRESSIONS-RING ANILLO DE COMPRESION			PISTON RING (BOTTOM) SEGMENT (INFERIOR) KOLBENRING (UNTER) SEGMENTO (INFERIOR)		
	Standard Montante	+ .010" + .010"	+ .020" + .020"	Standard Montante	+ .010" + .010"	+ .020" + .020"	Standard Montante	+ .010" + .010"	+ .020" + .020"
9.0	41-0691	41-692	41-693	41-0090 Taper 41-0092	41-0088 Taper 41-0104	41-0089 Taper 41-0093	41-0098	41-0102	41-0099

CARBURETTER, CARBURATEUR, VERGASER, CARBURADOR

Spares No. No. de pièce Ersatzteil-Nr. No. de repuesto	Makers No. No. du fabricant Hersteller-Nr. No. fabricante	Main Jet Gicleur principal Hauptdüse Surtidor principal	Pilot Jet Gicleur de ralenti Leerlaufdüse Surtidor piloto	Throttle Slide Boisseau des gaz Gasscheiber Corredera de aceleración	Needle Jet Gicleur d'aiguille Nadeldüse Surtidor de aguja	Needle Position Position d'aiguille Nadelstellung Posición de aguja
19-2390	R930/1	220	25	3	.107	2

INDEX, GRUPPEVERZEICHNIS, INDICE

				Page Seite Pagina
Cylinder Head	Culasse	Zylinderkopf	Culata	8 - 9
Cylinder and Crankshaft	Cylindre et vilebrequin	Zylinder und Kurbelwelle	Cilindro y cigüeñal	10 - 11
Crankcase	Carter de vilebrequin	Kurbelgehäuse	Caja de cigüeñal	12 - 13
Oil Pump	Pompe à huile	Ölpumpe	Bomba de aceite	14 - 15
Gear Cluster	Jeu d'engrenages	Zahnradsatz	Juego de engranajes	16 - 17
Gearchange Mechanism	Mécanisme de changement de vitesses.	Schaltung	Cambio	18 - 19
Footstart and Footchange	Kickstart et selecteur au pied	Kickstart und Fussschaltung	Arrancador y cambio de pies	20 - 23
Clutch	Embrayage	Kupplung	Embrague	24 - 25
Frame	Cadre	Rahmen	Cuadro	26 - 27
Swinging Arm	Bras oscillant	Schwingarm	Horquilla oscillante	28 - 29
Engine Shield	Plaque d'appui pour motor	Motorabstützblech	Placa de apoyo del motor	30 - 31
Oil Tank Air Cleaner	Réservoir d'huile Filtre à air	Öltank Luftfilter	Depósito de aceite Filtro de asperacion	32 - 33
Front Fork	Fourche avant	Vordergabel	Horquilla delantera	34 - 35
Front Wheel	Roue avant	Vorderrad	Rueda delantera	36 - 37
Rear Wheel	Roue arrière	Hinterrad	Rueda trasera	38 - 41
Mudguards	Garde-boue	Schutzblech	Guardabarros	42 - 45
Seat Tank Handlebar	Selle Réservoir d'essence Guidon	Sattel Benzintank Lenker	Sillin Deposito de combustible Manillar	46 - 47
Electrical Equipment	Equipement electrique	Elektr. Ausrüstung	Equipo electrico	48 - 49
Tools	Outils	Werkzeuge	Herramientos	50 - 51
Carburetter	Carburateur	Vergaser	Carburador	52 - 53

Plate 1

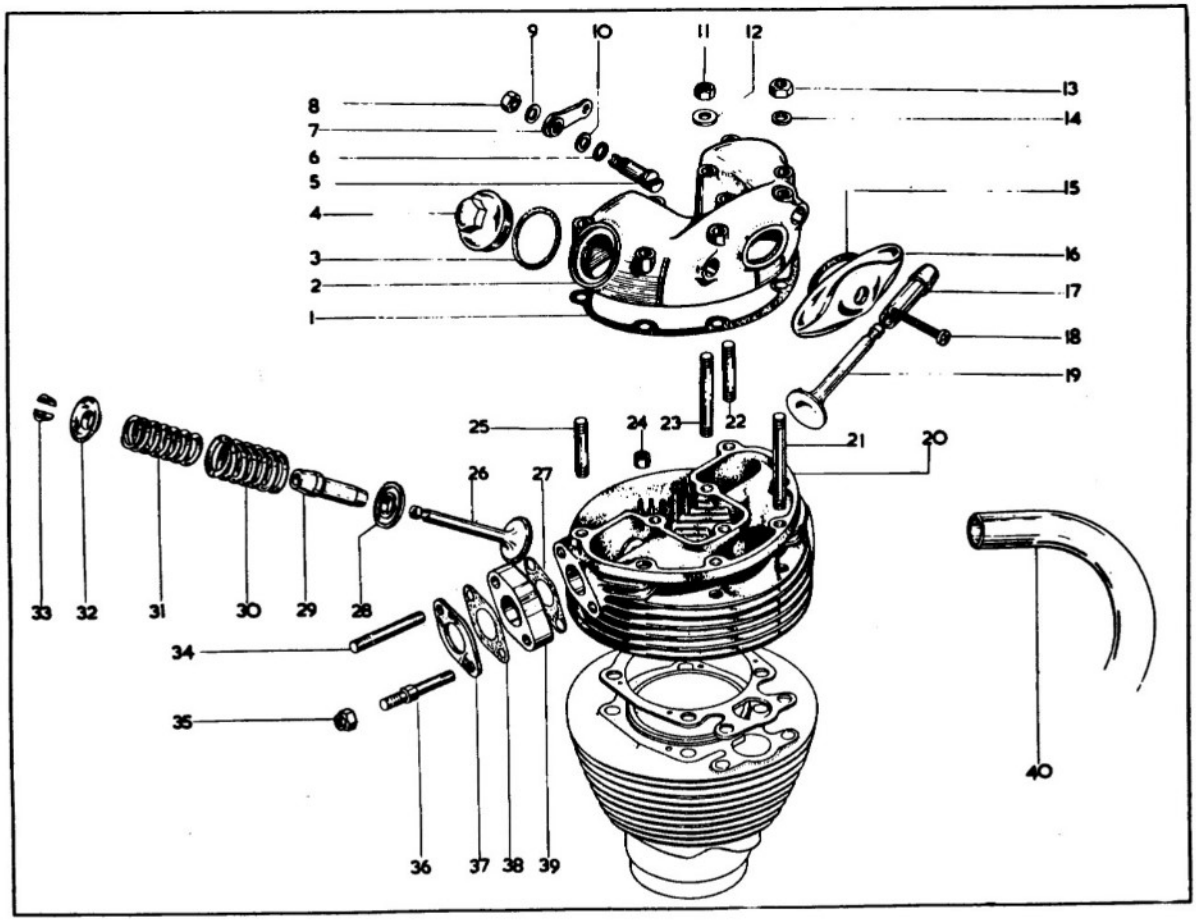
1
2
3
4
5
6
7
8
9
10
11
12
13
14
15
16
17
18
19
20
21
22
23
24
25
26
27
28
29
30
31
32
33
34
35
36
37
38
39
40

Plate 1

CYLINDER HEAD, CULASSE, ZYLINDERKOPF, CULATA

	Spares No. No. de pièce Ersatzteil-Nr. No. de repuesto	Description	Designation	Beschreibung	Descripción	Per Set Par jeu Pr. Satz Juego de
	00-3163	Decoke Gasket Set	Pochette de joints	Dichtungen Satz	Juego de empaquetaduras	
	00-3304	Full Gasket Set	Pochette de joints	Dichtungen Satz	Juego de empaquetaduras	
1.	40-0207	Gasket	Joint	Dichtung	Empaquetaduras	
2.	40-0415	Rocker Box	Boîtier des culbuteurs	Kipphebelkasten	Carter de los brazos oscilantes	
3.	40-0182	Washer	Rondelle	Scheibe	Arandela	2
4.	41-0031	Inspection Cap	Chapeau inspection	Inspektionskappe	Capuchon inspección	2
5.	40-0417	Exhaust Valve Lifter	Levier pour soupape d'échappement	Hebel für Auslassventil	Palanca por válvula de escape	
6.	40-0418	"O" Ring	Bague "O"	"O" Ring	Anillo "O"	
7.	41-0176	Lever	Levier	Hebel	Palanca	
8.	02-0443	Nut	Écrou	Mutter	Tuerca	
9.	02-0525	Washer	Rondelle	Scheibe	Arandela	
10.	15-5155	Washer	Rondelle	Scheibe	Arandela	
11.	24-6040	Nut	Écrou	Mutter	Tuerca	2
12.	02-0923	Washer	Rondelle	Scheibe	Arandela	2
13.	40-0209	Nut	Écrou	Mutter	Tuerca	7
14.	02-0525	Washer	Rondelle	Scheibe	Arandela	7
15.	40-0056	Gasket	Joint	Dichtung	Empaquetadura	
16.	40-0208	Cover	Couvercle	Schutzkappe	Tapa	
17.	41-0633	Exhaust Valve Guide	Guide de soupape	Ventilführung	Guia de válvula	
18.	40-0295	Screw	Vis	Schraube	Tornillo	
19.	41-0023	Exhaust Valve	Soupape d'échappement	Auslassventil	Válvula de escape	
20.	41-0635	Cylinder Head	Culasse	Zylinderkopf	Culata	
21.	40-0129	Stud (long)	Goujon (longue)	Stehbolzen (lang)	Esparago (largo)	3
22.	40-0131	Stud (short)	Goujon (court)	Stehbolzen (kurz)	Esparago (corto)	2
23.	40-0127	Stud (medium)	Goujon (moyen)	Stehbolzen (mittel)	Esparago (medio)	2
24.	66-3074	Dowel	Goujon	Passtift	Pasador	2
25.	40-0124	Stud	Goujon	Stehbolzen	Esparago	2
26.	41-0024	Inlet Valve	Soupape d'admission	Einlassventil	Válvula de admisión	
27,	65-1417	Gasket	Joint	Dichtung	Empaquetadura	
28.	41-0026	Spring Cup	Siège de ressort	Hülse	Copa	2
29.	41-0632	Inlet Valve Guide	Guide de soupape	Ventilführung	Guia de válvula	
30.	65-2494	Outer Valve Spring	Ressort extérieur	Äubere Feder	Resorte exterior	2
31.	65-2495	Inner Valve Spring	Ressort intérieur	Innere Feder	Resorte interior	2
32.	40-0171	Collar	Bague d'arrêt	Stellring	Anillo móvil aprisionado	2
33.	40-0167	Collet	Collet	Keil	Refuerzo del cilindro	4
34.	47-0026	Stud (left-hand)	Goujon (gauche)	Stehbolzen (links)	Esparago (izquierdo)	
35.	42-4476	Nut	Écrou	Mutter	Tuerca	2
36.	47-0048	Stud (right-hand)	Goujon (droite)	Stehbolzen (rechts)	Esparago (derecho)	
37.	65-1418	Tufnol Washer	Rondelle	Scheibe	Arandela	
38.	41-0664	Gasket	Joint	Dichtung	Empaquetadura	
39.	41-0663	Spacer	Entretoise	Distanzbüchse	Espaciador	
40.	41-2722	Exhaust Pipe	Tuyau d'échappement	Auspuffrohr	Tubo de escape	

Plate 2

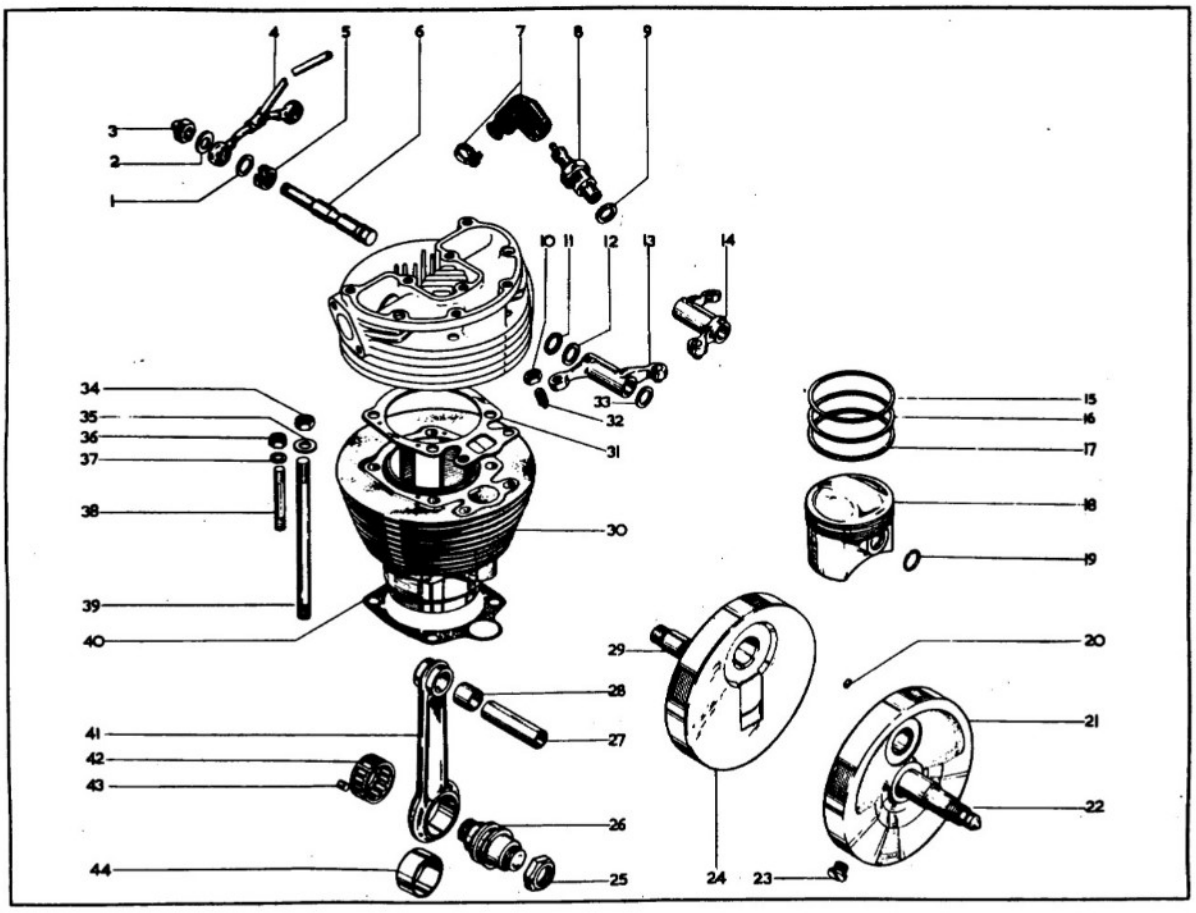
1
2
3
4
5
6
7
8
9
10
11
12
13
14
15
16
17
18
19
20
21
22
23
24
25
26
27
28
29
30
31
32
33
34
35
36
37
38
39
40
41
42
43
44

Plate 2

CYLINDER AND CRANKSHAFT, CYLINDRE ET VILEBREQUIN, ZYLINDER UND KURBELWELLE, CILINDRO Y CIGÜEÑAL

	Spares No. / No. de pièce / Ersatzteil-Nr. / No. de repuesto	Description	Designation	Beschreibung	Descripcion	Per Set / Par jeu / Pr. Satz / Juego de
1.	40-0157	Washer	Rondelle	Scheibe	Arandela	2
2.	40-0159	Washer	Rondelle	Scheibe	Arandela	4
3.	40-0162	Nut	Écrou	Mutter	Tuerca	2
4.	41-0677	Oil Feed Pipe	Tuyauterie d'alimentation d'huile	Ölzufuhrleitung	Tubo de alimentación de aceite	
5.	40-0156	Spring Washer	Rondelle frein	Sicherung	Freno	2
6.	40-0294	Rocker Spindle	Arbre	Welle	Arbol	2
7.	19-7621	Suppressor	Dispositif antiparasite	Wellensauge	Supresor	
8.	19-7634	Sparking Plug	Bougie d'allumage	Zündkerze	Bujia	
9.	66-0102	Sparking Plug Washer	Rondelle	Scheibe	Arandela	
10.	40-0164	Nut	Écrou	Mutter	Tuerca	2
11.	40-0148	"O" Ring	Bague "O"	"O" Ring	Anillo "O"	2
12.	40-0158	Washer	Rondelle	Scheibe	Arandela	2
13.	40-0292	Inlet Rocker	Culbuteur-admission	Einlasskipphebel	Brazo oscilantes admisión	
14.	40-0296	Exhaust Rocker	Culbuteur-échappement	Auslasskipphebel	Brazo oscilantes escape	
*15.	41-0090	Piston Ring	Segment	Verdichtungsring	Segmento	
*16.	41-0092	Piston Ring	Segment	Verdichtungsring	Segmento	
*17.	41-0098	Piston Ring	Segment	Verdichtungsring	Segmento	
*18.	41-0691	Piston complete	Piston complet	Kolben komplett	Embola completo	
19.	66-0954	Circlip	Arrêtoir	Sprengring	Freno	2
20.	41-0551	Peg	Ergot	Stift	Esparago	
21.	41-0554	Flywheel complete (right-hand)	Volant complet (droite)	Schwungmasse (rechts)	Volante (derecho)	
22.	41-0564	Shaft (right-hand)	Arbre (droite)	Welle (rechts)	Arbol (derecho)	
23.	40-0043	Plug	Bouchon	Stopfen	Tapón	
24.	41-0557	Flywheel complete (left-hand)	Volant complet (gauche)	Schwungmasse (links)	Volante (izquierdo)	
25.	41-0588	Crankpin Nut	Écrou	Mutter	Tuerca	
26.	41-0586	Crankpin	Maneton de vilebrequin	Kurbelzapfen	Codo del cigüeñal	
27.	41-0101	Gudgeon Pin	Axe de piston	Kolbenbolzen	Bulón de embolo	
28.	66-0492	Bush	Douille	Büchse	Casquillo	
29.	41-0579	Shaft (left-hand)	Arbre (gauche)	Welle (links)	Arbol (izquierdo)	
30.	41-0684	Cylinder	Cylindre	Zylinder	Cilindro	
31.	41-0638	Gasket	Joint	Dichtung	Empaquetadura	
32.	68-0155	Adjuster Screw	Vis de réglage	Einstellschraube	Tornillo de ajuste	2
33.	40-0158	Washer	Rondelle	Scheibe	Arandela	2
34.	15-0152	Nut	Écrou	Mutter	Tuerca	4
35.	41-0639	Washer	Rondelle	Scheibe	Arandela	4
36.	24-5160	Nut	Écrou	Mutter	Tuerca	2
37.	76-0012	Washer	Rondelle	Scheibe	Arandela	2
38.	41-0044	Stud	Goujon	Stehbolzen	Esparago	2
39.	41-0540	Stud	Goujon	Stehbolzen	Esparago	4
40.	41-0539	Gasket	Joint	Dichtung	Empaquetadura	2
41.	41-0549	Connecting Rod	Bielle	Pleuelstange	Varilla de acoplamiento	
42.	40-0572	Roller Cage	Cage à rouleau	Rollergehäuse	Asiento para rodillo	
43.	26-0650	Roller	Roleau	Rolle	Rodillo	24
44.	41-0183	Bush	Douille	Büchse	Casquillo	
	41-0546	Flywheel and Connecting Rod Assembly.	Volant et bielle complet	Schwungmasse und Pleuelstange komplett.	Volante y varilla de acoplamiento completo.	
	41-0548	Connecting Rod and Crankpin Assembly.	Bielle et maneton de vilebrequin complet.	Pleuelstange und Kurbelzapfen komplett.	Varilla de acoplamiento y codo del completo cigüeñal.	
		*See page 6.	*Voyez page 6.	*Siche Seite 6.	*Vide pagina 6.	

Plate 3

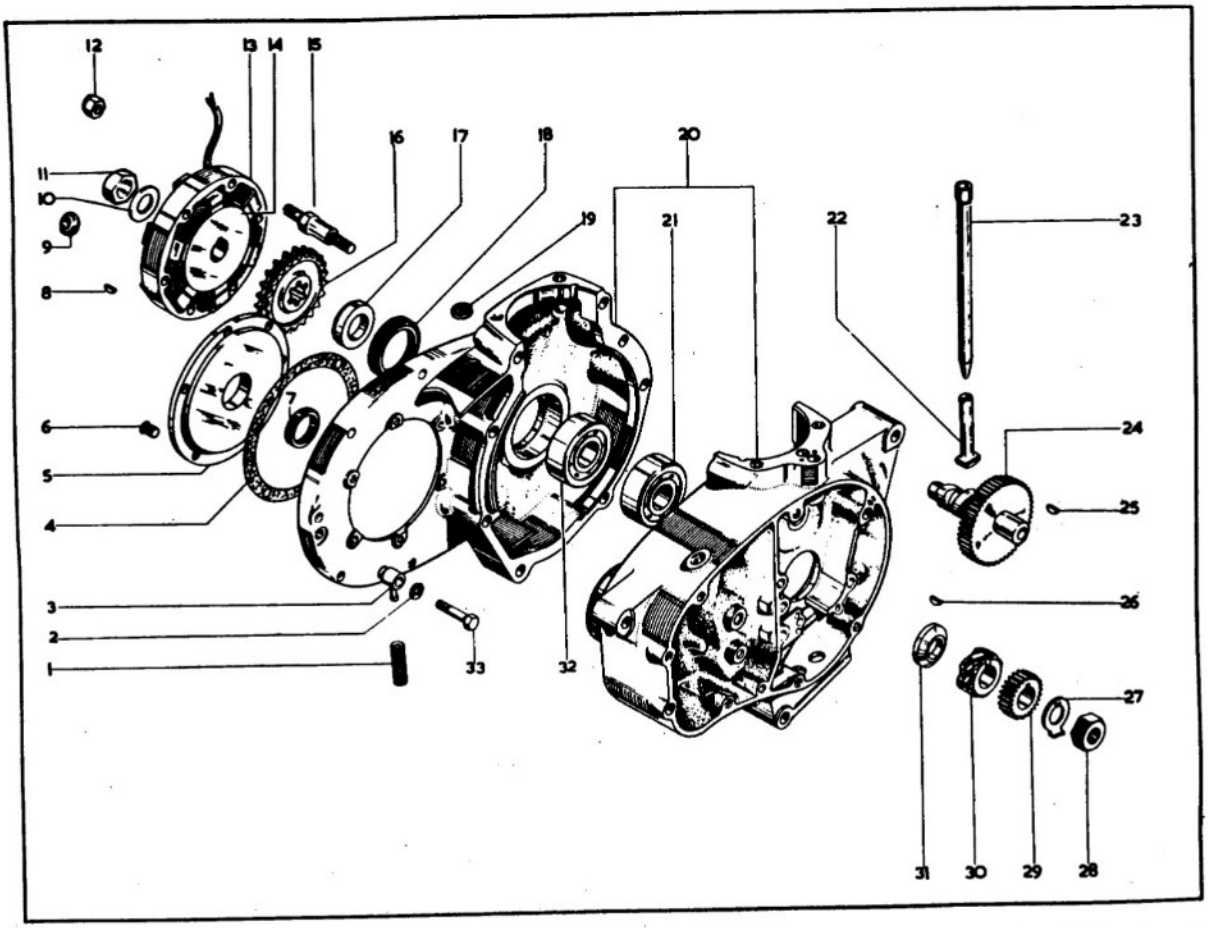
12
13
14
15
16
17
18
20
11
10
9
8
19
21
22
23
6
5
4
24
25
3
2
1
33
32
26
27
31
30
29
28

Plate 3

CRANKCASE, CARTER DE VILEBREQUIN, KURBELGEHÄUSE, CAJA DE CIGÜEÑAL

	Spares No. No. de pièce Ersatzteil-Nr. No. de repuesto	Description	Designation	Beschreibung	Descripción	Per Set Par jeu Pr. Satz Juego de
1.	40-0375	Oil Pipe	Conduit ou canalisation d'huile	Schmierleitung	Conección de engrase	
2.	66-7518	Washer	Rondelle	Scheibe	Arandela	
3.	68-383	Chain Oiler	Tube à graisse	Öler	Tubo de grasa	
4.	40-0241	Gasket	Joint	Dichtung	Empaquetadura	
5.	40-0240	Cover Plate	Plaque couvercle	Abdeckplatte	Tapa del cojinete	
6.	40-0246	Screw	Vis	Schraube	Tornillo	6
7.	40-0243	Oil Seal	Joint d'huile	Dichtring	Reten de aceite	
8.	41-0673	Key	Clavette	Keil	Chaveta	
9.	40-0705	Grommet	Rondelle capuchon	Tülle	Manguera	
10.	29-2054	Washer	Rondelle	Scheibe	Arandela	
11.	29-2053	Nut	Écrou	Mutter	Tuerca	
12.	40-0414	Self-Locking Nut	Écrou de blocage	Gegenmutter	Tuerca de fijación	3
13.	19-1253	Stator	Stator	Stator	Estator	
14.	19-8019	Rotor	Rotor	Rotor	Rotor	
15.	41-0631	Stud	Goujon	Stehbolzen	Esparago	3
16.	41-0615	Engine Sprocket (28T)	Pignon moteur (D-28)	Motor Ritzel (Z-28)	Piñón de motor (D-28)	
17.	40-0325	Distance Piece (.324—.327 in.)	Entretoise (8.232—8.308 mm.)	Distanzrohr (8.232—8.308 mm.)	Distanciador (8.232—8.308 mm.)	as reqd.
17.	40-0326	Distance Piece (.309—.312 in.)	Entretoise (7.860—7.937 mm.)	Distanzrohr (7.860—7.937 mm.)	Distanciador (7.860—7.937 mm.)	as reqd.
17.	40-0327	Distance Piece (.294—.297 in.)	Entretoise (7.464—7.540 mm.)	Distanzrohr (7.464—7.540 mm.)	Distanciador (7.464—7.540 mm.)	as reqd.
18.	40-0025	Oil Seal	Joint d'huile	Dichtring	Reten de aceite	
19.	41-0674	Grommet	Rondelle capuchon	Tülle	Manguera	
20.	41-0506	Crankcase complete	Carter de vilebrequin complet	Kurbelgehäuse komplett	Caja de cigüeñal completo	
21.	24-0732	Bearing (right-hand)	Roulement (droite)	Lager (rechts)	Rolamiento (derecho)	
22.	41-0668	Tappet	Poussoir	Stössel	Botador de válvula	2
23.	41-0592	Push Rod	Tige de culbuteur	Stange	Varilla de empuje	2
24.	41-0595	Camshaft	Arbre de cames	Nockenwelle	Arbol de levas	
25.	40-0118	Key	Clavette	Keil	Chaveta	
26.	41-0560	Key	Clavette	Keil	Chaveta	
27.	40-0455	Lockwasher	Rondelle frein	Sicherung	Freno	
28.	42-5864	Nut	Écrou	Mutter	Tuerca	
29.	41-0569	Pinion	Pignon	Ritzel	Piñón	
30.	41-0567	Oil Pump Drive	Commande de pompe à huile	Ölpumpen-Antrieb	Mando de bomba de aceite	
31.	41-0565	Thrust Washer	Rondelle de butée	Druckscheibe	Anillo de empuje	
32.	24-0724	Bearing (left-hand)	Roulement (gauche)	Lager (links)	Rolamiento (izquierdo)	
33.	21-5617	Bolt	Boulon	Schraube	Tornillo	

Plate 4

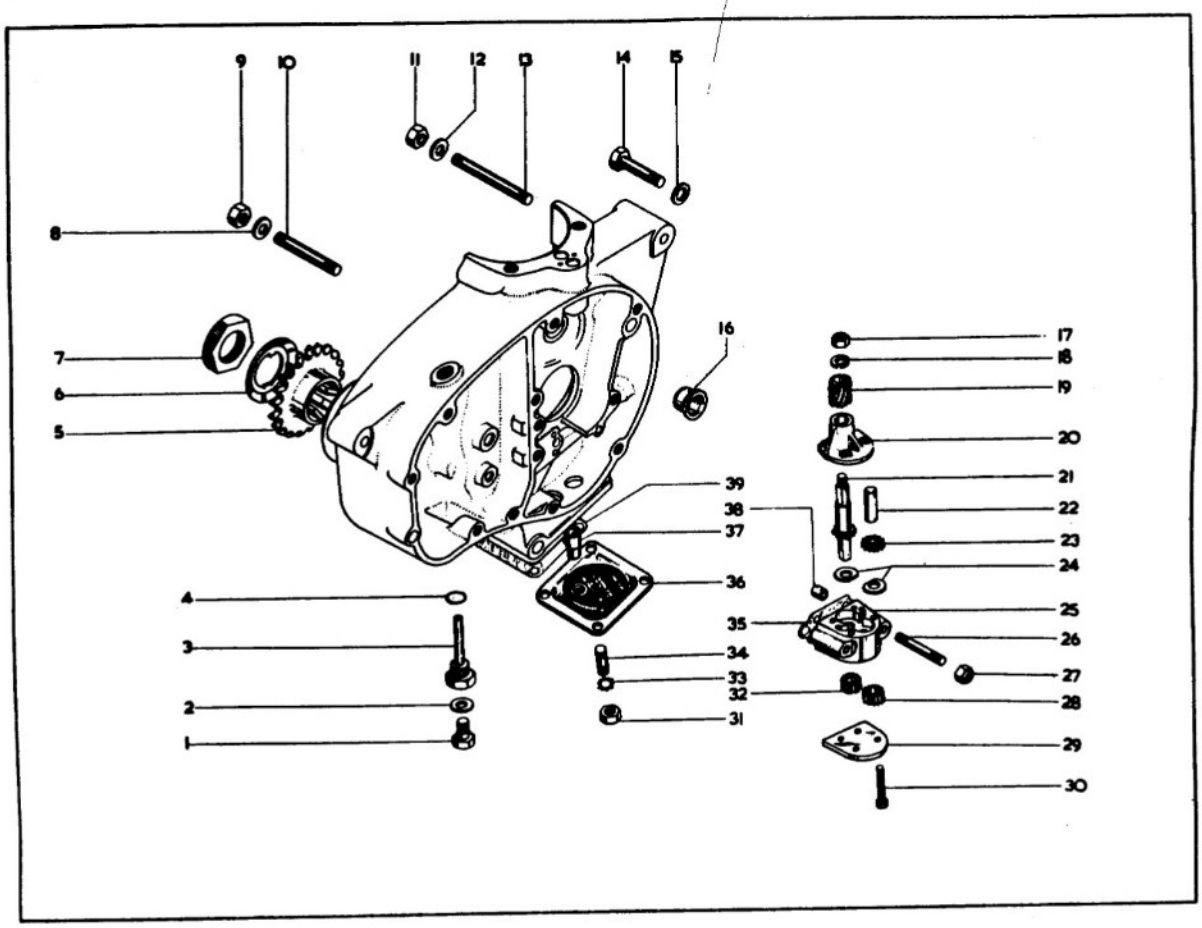
9
10
11
12
13
14
15
8
7
6
5
16
17
18
19
20
21
22
23
24
25
26
27
28
29
30
39
38
37
36
35
34
33
32
31
4
3
2
1

Plate 4

OIL PUMP, POMPE À HUILE, ÖLPUMPE, BOMBA DE ACEITE

	Spares No. No. de pièce Ersatzteil-Nr. No. de repuesto	Description	Designation	Beschreibung	Descripción	Per Set Par jeu Pr. Satz Juego de
1.	15-0645	Bolt	Boulon	Schraube	Tornillo	
2.	66-7518	Washer	Rondelle	Scheibe	Arandela	
3.	40-3190	Oil Level Plug	Bouchon	Zapfen	Tapon	
4.	68-3168	"O" Ring	Bague "O"	"O" Ring	Anillo "O"	
5.	41-3092	Sprocket (17T)	Pignon à chaine (D-17)	Ritzel (Z-17)	Piñón (D-17)	
6.	40-3121	Lockwasher	Rondelle frein	Sicherung	Freno	
7.	40-3051	Nut	Écrou	Mutter	Tuerca	
8.	02-0923	Washer	Rondelle	Scheibe	Arandela	2
9.	02-0049	Nut	Écrou	Mutter	Tuerca	2
10.	40-0020	Stud	Goujon	Stehbolzen	Esparago	2
11.	02-0049	Nut	Écrou	Mutter	Tuerca	2
12.	02-0923	Washer	Rondelle	Scheibe	Arandela	2
13.	40-0019	Stud	Goujon	Stehbolzen	Esparago	2
14.	41-0034	Bolt	Boulon	Schraube	Tornillo	3
15.	02-0923	Washer	Rondelle	Scheibe	Arandela	3
16.	41-0513	Bush	Douille	Büchse	Casquillo	
17.	02-0051	Nut	Écrou	Mutter	Tuerca	
18.	24-0978	Lockwasher	Rondelle frein	Sicherung	Freno	
19.	41-0603	Pump Driving Gear	Engrenage d'entrainement	Antriebsrad	Engranaje de mando	
20.	41-0608	Top Plate	Couvercle (supérieur)	Schutzkappe (oben)	Tapa (superior)	
21.	40-1015	Driving Spindle	Arbre	Welle	Arbol	
22.	41-0606	Driven Spindle	Arbre	Welle	Arbol	
23.	40-1016	Feed Gear (driven)	Engrenage d'alimentation	Zufuhrzahnrad	Engranaje de alimentación	
24.	41-0714	Thrust Washer	Rondelle de butée	Druckscheibe	Anillo de empuje	2
25.	41-0803	Pump Body	Corps de pompe à huile	Ölpumpegehäuse	Cuerpo de la bomba de aceite	
26.	41-0705	Stud	Goujon	Stehbolzen	Esparago	2
27.	40-0414	Nut	Écrou	Mutter	Tuerca	2
28.	41-0605	Scavenge Gear (driven)	Engrenage de retour d'huile	Spülzahnrad	Engranaje de barrido	
29.	67-1391	Cover Plate	Plaque couvercle	Abdeckplatte	Tapa del cojinete	
30.	41-0609	Screw	Vis	Schraube	Tornillo	4
31.	02-0051	Nut	Écrou	Mutter	Tuerca	4
32.	41-0604	Scavenge Gear (driver)	Engrenage de retour d'huile	Spülzahnrad	Engranaje de barrido	
33.	29-0541	Lockwasher	Rondelle frein	Sicherung	Freno	4
34.	31-0222	Stud	Goujon	Stehbolzen	Esparago	4
35.	41-0804	Gasket	Joint	Dichtung	Empaquetadura	
36.	41-0620	Scavenge Cover	Couvercle retour d'huile	Spülschutzkappe	Tapa de barrido	
37.	41-0624	Scavenge Valve	Soupape de retour d'huile	Spülventil	Válvula de barrido	
38.	41-0706	Dowel	Goujon	Passtift	Pasador	2
39.	67-1288	Gasket	Joint	Dichtung	Empaquetadura	
	41-801	Oil Pump complete	Pompe á huile complet	Ölpumpe komplett	Bomba de aceite completo	

Plate 5

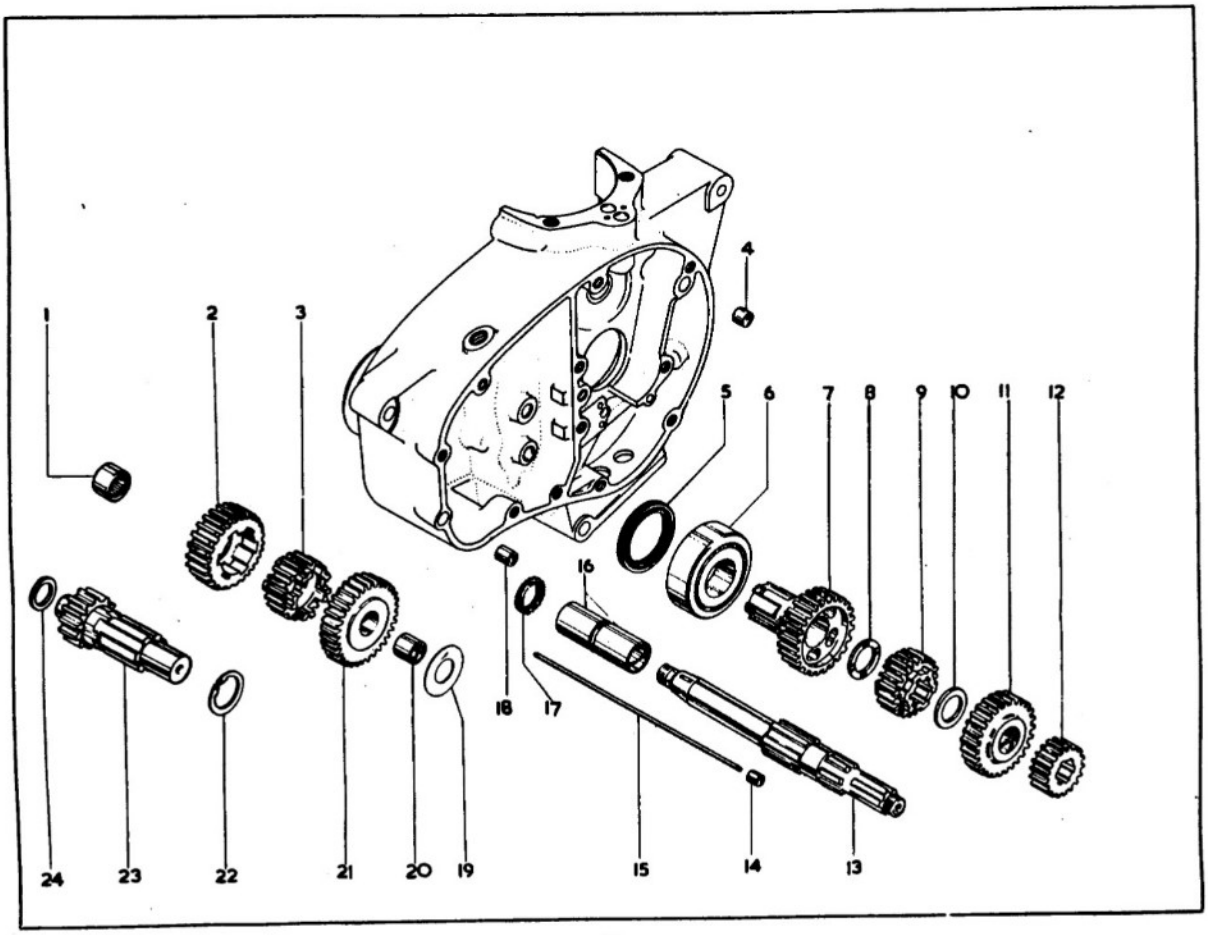

Plate 5

GEAR CLUSTER, JEU D'ENGRENAGES, ZAHRADSATZ, JUEGO DE ENGRANJES

	Spares No. No. de pièce Ersatzteil-Nr. No. de repuesto	Description	Designation	Beschreibung	Descripción	Per Set Par jeu Pr. Satz. Juego de
1.	40-3292	Bearing	Roulement	Lager	Rolamiento	
2.	41-3070	Pinion (22T)	Pignon (D-22)	Ritzel (Z-22)	Piñón (D-22)	
3.	41-3069	Pinion (19T)	Pignon (D-19)	Ritzel (Z-19)	Piñón (D-19)	
4.	40-0394	Dowel	Goujon	Passtift	Pasador	2
5.	41-3054	Oil Seal	Joint d'huile	Dichtring	Reten de aceite	
6.	29-3857	Bearing	Roulement	Lager	Rolamiento	
7.	41-3061	Pinion (22T)	Pignon (D-22)	Ritzel (Z-22)	Piñón (D-22)	
8.	40-3020	Spacer (.093—.094 in.)	Bague entretoise (2.3622—2.3876 mm.).	Distanzring (2.3622—2.3876 mm.).	Anillo espaciador (2.3622—2.3876 mm.).	as reqd.
8.	40-3126	Spacer (.098—.099 in.)	Bague entretoise (2.489—2.514 mm.).	Distanzring (2.489—2.514 mm.).	Anillo espaciador (2.489—2.514 mm.).	as reqd.
8.	40-3127	Spacer (.103—.104 in.)	Bague entretoise (2.616—2.641 mm.).	Distanzring (2.616—2.641 mm.).	Anillo espaciador (2.616—2.641 mm.).	as reqd.
9.	41-3064	Pinion (21T)	Pignon (D-21)	Ritzel (Z-21)	Piñón (D-21)	
10.	40-3019	Spacer (.075—.076 in.)	Bague entretoise (1.905—1.9304 mm.).	Distanzring (1.905—1.9304 mm.).	Anillo espaciador (1.905—1.9304 mm.).	as reqd.
10.	40-3119	Spacer (.070—.071 in.)	Bague entretoise (1.778—1.803 mm.).	Distanzring (1.778—1.803 mm.).	Anillo espaciador (1.778—1.803 mm.).	as reqd.
10.	40-3120	Spacer (.080—.081 in.)	Bague entretoise (2.032—2.057 mm.).	Distanzring (2.032—2.057 mm.).	Anillo espaciador (2.032—2.057 mm.).	as reqd.
11.	41-3063	Pinion (24T)	Pignon (D-24)	Ritzel (Z-24)	Piñón (D-24)	
12.	41-3089	Pinion (16T)	Pignon (D-16)	Ritzel (Z-16)	Piñón (D-16)	
13.	40-3254	Mainshaft	Arbre primaire	Getriebewelle	Arból principal	
14.	40-3007	Bush	Douille	Büchse	Casquillo	
15.	40-3265	Push Rod	Tige d'embrayage	Kupplungsdruckstange	Varilla de embrague	
16.	41-3045	Bush	Douille	Büchse	Casquillo	2
17.	90-6074	Felt Washer	Rondelle feutre	Filzscheibe	Arandela de fieltro	
18.	66-3074	Dowel	Goujon	Passtift	Pasador	
19.	40-3258	Shim	Rondelle d'épaisseur	Ausgleichsscheibe	Espesor	
20.	40-3262	Bush	Douille	Büchse	Casquillo	
21.	41-3087	Pinion (27T)	Pignon (D-27)	Ritzel (Z-27)	Piñón (D-27)	
22.	41-3078	Circlip	Arrêtoir	Sprengring	Freno	
23.	41-3068	Layshaft with Top Gear (14T)	Arbre secondaire avec pignon (D-14).	Vorgelegewelle mit Ritzel (Z-14).	Arból de reenvio con piñón (D-14).	
24.	41-3074	Washer (.083—.085 in.)	Rondelle (2.108—2.159 mm.)	Scheibe (2.108—2.159 mm.)	Arandela (2.108—2.159 mm.)	as reqd.
42.	41-3072	Washer (.078—.080 in.)	Rondelle (1.981—2.032 mm.)	Scheibe (1.981—2.032 mm.)	Arandela (1.981—2.032 mm.)	as reqd.

Plate 6

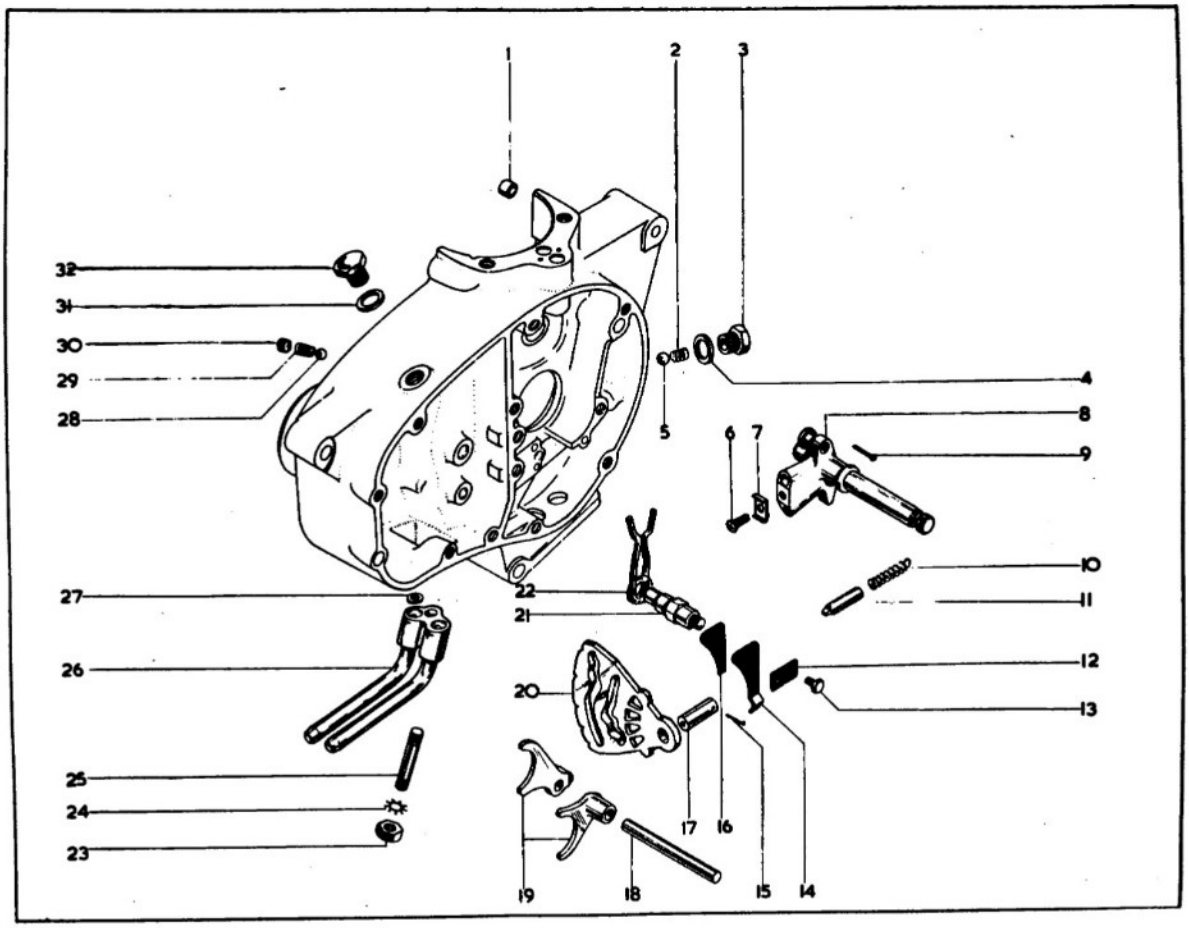
1
2
3
4
5
6
7
8
9
10
11
12
13
14
15
16
17
18
19
20
21
22
23
24
25
26
27
28
29
30
31
32

Plate 6
GEARCHANGE MECHANISM, MÉCANISME DE CHANGEMENT DE VITESSES, SCHALTUNG, CAMBIO

	Spares No. No. de pièce Ersatzteil-Nr. No. de repuesto	Description	Designation	Beschreibung	Descripción	Per Set Par jeu Pr. Satz Juego de
1.	67-1236	Dowel	Goujon	Passtift	Pasador	
2.	40-0387	Spring	Ressort	Feder	Resorte	
3.	67-1505	Plug	Bouchon	Stopfen	Tapon	
4.	67-1498	Washer	Rondelle	Scheibe	Arandela	
5.	90-0241	Ball	Bille	Kugel	Bola	
6.	40-3143	Screw	Vis	Schraube	Tornillo	
7.	40-3194	Plate	Plaque	Scheibe	Placa	
8.	40-3321	Quadrant	Secteur	Segment	Sector	
9.	40-3059	Rivet	Rivet	Niet	Remache	2
10.	40-3155	Spring	Ressort	Feder	Resorte	2
11.	40-3193	Plunger	Plongeur	Plunger	Buzo	2
12.	40-3045	Locking Plate	Plaque de blocage	Sicherung	Placa cerradora	
13.	40-3044	Screw	Vis	Schraube	Tornillo	2
14.	40-3042	Spring	Ressort	Feder	Resorte	
15.	35-0709	Split Pin	Goupille fendue	Splint	Chaveta hendida	
16.	40-3043	Spring Plate	Plaque de ressort	Federplatte	Placa de resorte	
17.	40-3291	Spindle	Arbre	Welle	Arbol	
18.	40-3032	Spindle	Arbre	Welle	Arbol	
19.	40-3033	Selector Forks	Fourchette de selecteur	Schaltgabel	Horquilla de mando de caja de velocidades.	2
20.	40-3294	Cam Plate	Plaque de came	Nockenplatte	Placa de leva	
21.	40-3289	Anchor Bolt	Boulon d'ancrage	Ankerbolzen	Tornillo de sujeción	
22.	40-3061	Spring	Ressort	Feder	Resorte	
23.	02-0049	Nut	Écrou	Mutter	Tuerca	
24.	36-0382	Lockwasher	Rondelle frein	Sicherung	Freno	
25.	40-0024	Stud	Goujon	Stehbolzen	Esparago	
26.	41-0735	Oil Pipe	Conduit ou canalisation d'huile	Schmierleitung	Conneción de engrase	
27.	68-0597	Washer	Rondelle	Scheibe	Arandela	2
28.	01-4675	Ball	Bille	Kugel	Bola	
29.	40-0385	Spring	Ressort	Feder	Resorte	
30.	40-0376	Plug	Bouchon	Stopfen	Tapon	
31.	02-2894	Washer	Rondelle	Scheibe	Arandela	
32.	40-3064	Plug	Bouchon	Stopfen	Tapon	

Plate 7

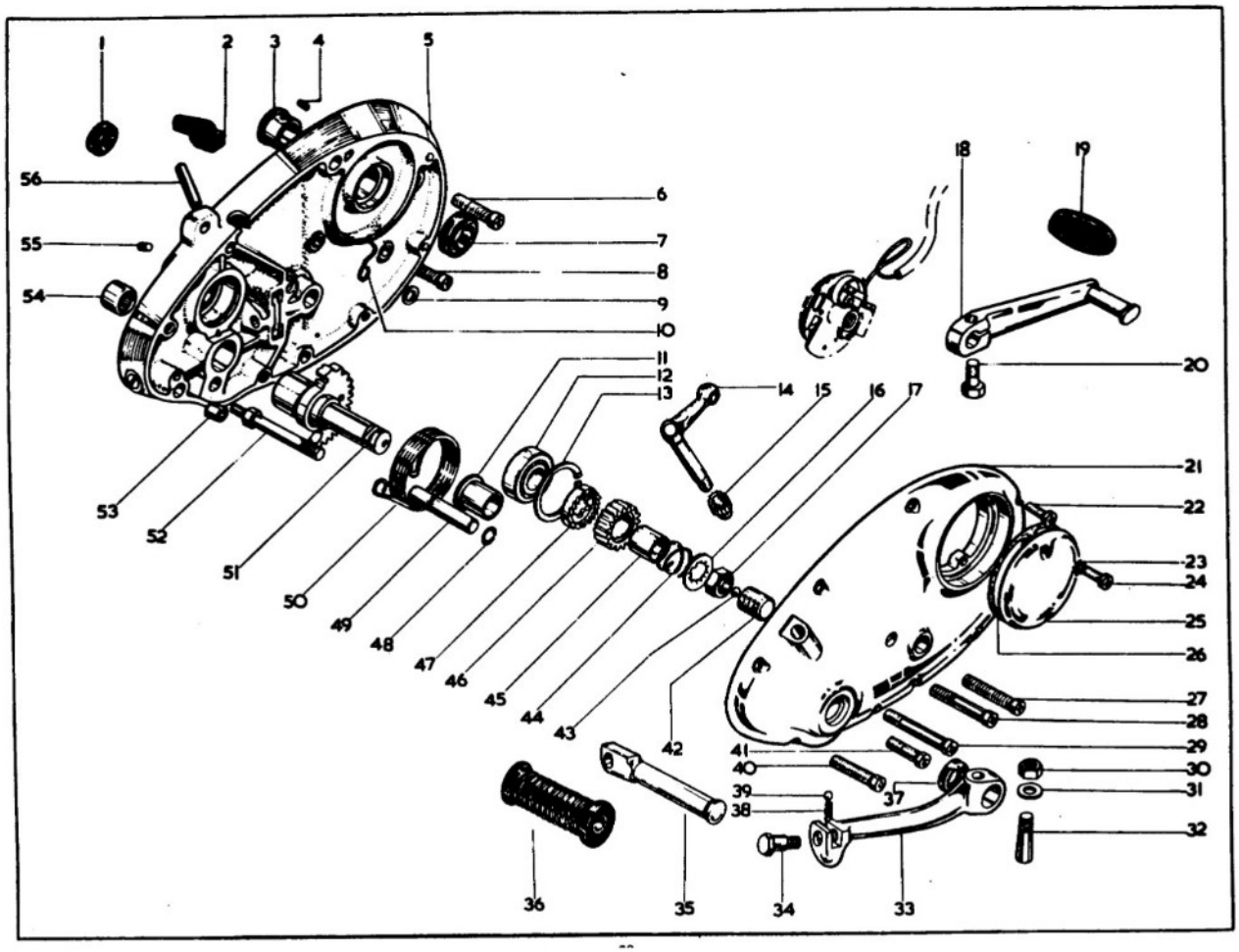
1
2
3
4
5
6
7
8
9
10
11
12
13
14
15
16
17
18
19
20
21
22
23
24
25
26
27
28
29
30
31
32
33
34
35
36
37
38
39
40
41
42
43
44
45
46
47
48
49
50
51
52
53
54
55
56

Plate 7

FOOTSTART AND FOOTCHANGE, KICKSTART ET SELECTEUR AU PIED, KICKSTART UND FUSSSCHALTUNG, ARRANCADOR Y CAMBIO DE PIES

	Spares No. / No. de pièce / Ersatzteil-Nr. / No. de repuesto	Description	Designation	Beschreibung	Descripción	Per Set / Par jeu / Pr. Satz / Juego de
1.	40-0977	Oil Seal	Joint d'huile	Dichtring	Reten de aceite	
2.	41-0715	Grommet	Rondelle capuchon	Tülle	Manguera	
3.	40-0222	Bush	Douille	Büchse	Casquillo	
4.	40-0028	Peg	Ergot	Sicherungsstift	Esparago	
5.	41-0519	Inner Cover	Couvercle intérieur	Innere Schutzkappe	Tapa interior	
6.	40-0229	Screw	Vis	Schraube	Tornillo	5
7.	40-0679	Oil Seal	Joint d'huile	Dichtring	Reten de aceite	
8.	40-0235	Screw	Vis	Schraube	Tornillo	2
9.	02-0525	Washer	Rondelle	Scheibe	Arandela	
10.	90-5268	Clip	Bride	Klammer	Grapa	
11.	40-3270	Bush	Douille	Büchse	Casquillo	
12.	90-0011	Bearing	Roulement	Lager	Rolamiento	
13.	76-0528	Circlip	Arrêtoir	Sprengring	Freno	
14.	40-3285	Lever	Levier	Hebel	Palanca	
15.	40-3283	Pinion	Pignon	Zahnrad	Piñón	
16.	40-3257	Washer	Rondelle	Scheibe	Arandela	
17.	76-0271	Nut	Écrou	Mutter	Tuerca	
18.	40-3073	Lever	Levier	Hebel	Palanca	
19.	89-3208	Rubber	Caoutchouc	Gummi	Goma	
20.	42-6554	Bolt	Boulon	Schraube	Tornillo	
21.	40-0663	Outer Cover	Couvercle extérieur	Aussen Schutzkappe	Tapa exterior	
22.	40-0236	Screw	Vis	Schraube	Tornillo	3
23.	29-3319	Lockwasher	Rondelle frein	Sicherung	Freno	2
24.	54-9012	Screw	Vis	Schraube	Tornillo	2
25.	40-0684	Cover	Couvercle	Schutzkappe	Tapa	
26.	40-0688	Washer	Rondelle	Scheibe	Arandela	
27.	40-0234	Screw	Vis	Schraube	Tornillo	
28.	76-0546	Screw	Vis	Schraube	Tornillo	3
29.	40-0228	Screw	Vis	Schraube	Tornillo	
30.	02-2578	Nut	Écrou	Mutter	Tuerca	
31.	02-2580	Washer	Rondelle	Scheibe	Arandela	
32.	02-2579	Cotter	Clavette	Sicherungsstift	Chaveta	
33.	40-3082	Lever	Levier	Hebel	Palanca	
34.	40-3084	Bolt	Boulon	Schraube	Tornillo	
35.	68-3317	Pedal	Pédale	Hebel	Pedal	
36.	68-3193	Pedal Rubber	Tampon caoutchouc	Gummiauflage	Cojin de goma	

Plate 7

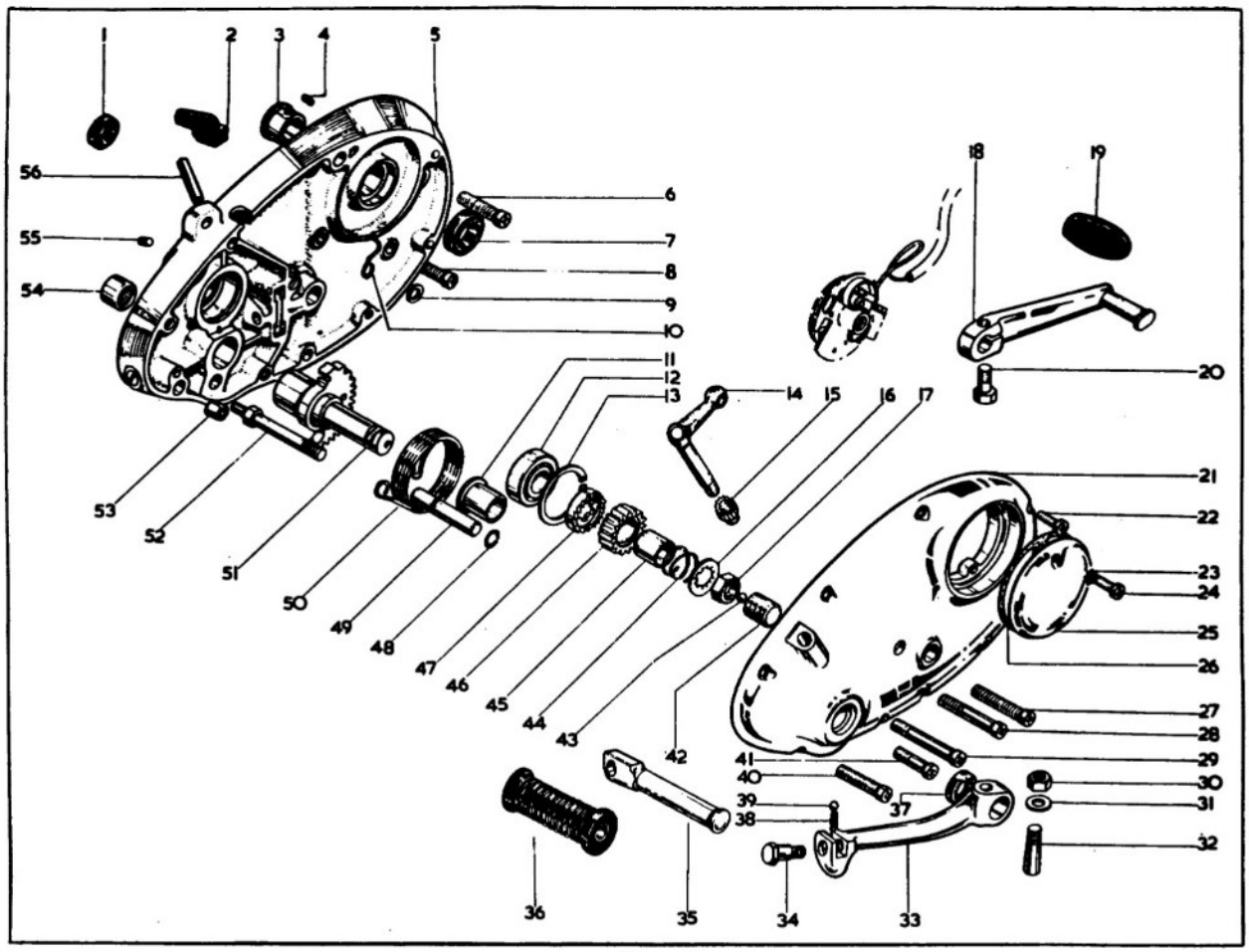
1
2
3
4
5
6
7
8
9
10
11
12
13
14
15
16
17
18
19
20
21
22
23
24
25
26
27
28
29
30
31
32
33
34
35
36
37
38
39
40
41
42
43
44
45
46
47
48
49
50
51
52
53
54
55
56

Plate 7

FOOTSTART AND FOOTCHANGE, KICKSTART ET SELECTEUR AU PIED, KICKSTART UND FUSSSCHALTUNG, ARRANCADOR Y CAMBIO DE PIES

	Spares No. No. de pièce Ersatzteil-Nr. No. de repuesto	Description	Designation	Beschreibung	Descripción	Per Set Par jeu Pr. Satz Juego de
37.	40-3281	Oil Seal	Joint d'huile	Dichtring	Reten de aceite	
38.	40-3085	Spring	Ressort	Feder	Resorte	
39.	01-4675	Ball	Bille	Kugel	Bola	
40.	40-0229	Screw	Vis	Schraube	Tornillo	
41.	76-0210	Screw	Vis	Schraube	Tornillo	
42.	40-3282	Operating Rack	Cremaillére	Zahnstange	Cremallera	
43.	65-2593	Ball	Bille	Kugel	Bola	
44.	40-3273	Spring	Ressort	Feder	Resorte	
45.	40-3272	Bush	Douille	Büchse	Casquillo	
46.	40-3271	Pinion	Pignon	Zahnrad	Piñón	
47.	40-3279	Ratchet	Roue à rochet	Zahnbogen	Rueda dentada	
48.	40-3277	Circlip	Arrêtoir	Sprengring	Freno	
49.	40-3276	Kickstarter Stop	Butée de kick	Kickstarterlanschlag	Dispositivo de tope	
50.	40-3275	Spring	Ressort	Feder	Resorte	
51.	41-3059	Spindle	Arbre	Welle	Arbol	
52.	40-3278	Anchor Bolt	Boulon d'ancrage	Ankerbolzen	Tornillo de sujeción	
53.	66-3074	Dowel	Goujon	Passtift	Pasador	
54.	40-3292	Bearing	Roulement	Lager	Rolamiento	2
55.	53-3049	Plug	Bouchon	Stopfen	Tapon	
56.	75-0257	Breather Pipe	Reniflard	Entlüfter	Respiradero	

Plate 8

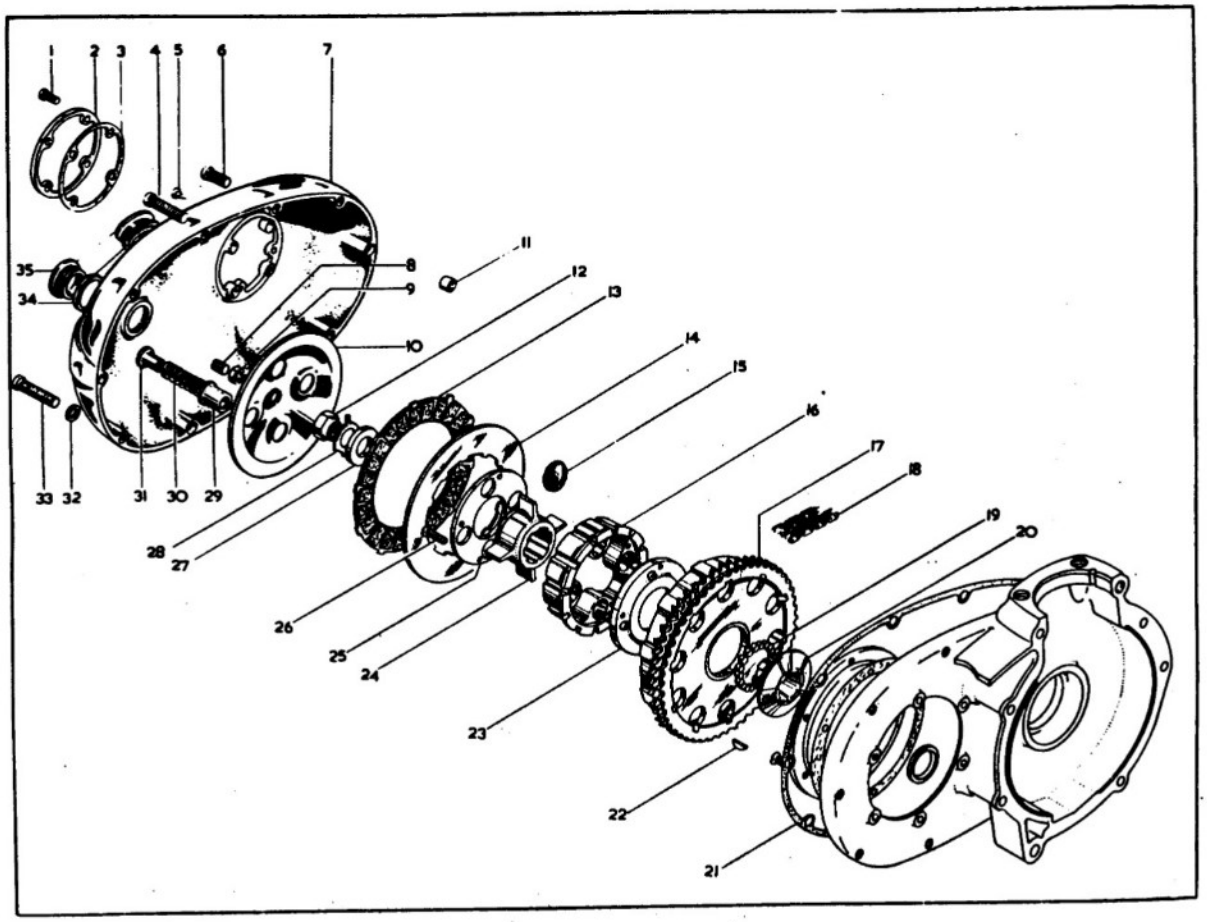
1
2
3
4
5
6
7
8
9
10
11
12
13
14
15
16
17
18
19
20
21
22
23
24
25
26
27
28
29
30
31
32
33
34
35

Plate 8

CLUTCH, EMBRAYAGE, KUPPLUNG, EMBRAGUE

	Spares No. No. de pièce Ersatzteil-Nr. No. de repuesto	Description	Designation	Beschreibung	Descripción	Per Set Par jeu Pr. Satz Juego de
1.	76–4116	Screw	Vis	Schraube	Tornillo	4
2.	68–839	Timing Inspection Cover	Couvercle de la boîte de distribution.	Steuerungsdeckel	Tapa de la caja de distribución	
3.	68–840	Gasket	Joint	Dichtung	Empaquetadura	
4.	40–234	Screw	Vis	Schraube	Tornillo	3
5.	40–1005	Ignition Pointer	Tige pour calage de l'allumage	Stift für Zündzeitpunkt	Eje para avance del encendido	
6.	40–229	Screw	Vis	Schraube	Tornillo	5
7.	40–1001	Primary Cover	Couvercle primaire	Primarkappe	Tapa primario	
8.	40–3230	Screw	Vis	Schraube	Tornillo	
9.	2–2395	Nut	Écrou	Mutter	Tuerca	
10.	40–3222	Pressure Plate	Disque extérieur d'embrayage	Aussere Kupplungsscheibe	Disco exterior del embrague	
11.	66–3074	Dowel	Goujon	Passtift	Pasador	2
12.	40–3227	Nut	Écrou	Mutter	Tuerca	
13.	40–3233	Driving Plate	Disque d'entraînement	Mitnehmerplatte	Placo de mando	4
14.	40–3220	Driven Plate	Disque entraîne	Reibscheibe	Disco accionado	5
15.	41–3212	Rubber Pad	Butée caoutchouc	Gummistopfen	Tope de goma	8
16.	41–3210	Clutch Centre	Moyeaux d'embrayage	Kupplungsnabe	Cubo de embrague	
17.	40–3203	Chainwheel	Couronne d'embrayage	Kupplungskettenrad	Piñón de cadena del embrague	
18.	19–8683	Primary Chain	Chaîne primaire	Antriebskette	Cadena motrice	
19.	40–3206	Roller	Rouleau	Rolle	Rodillo	25
20.	40–3201	Clutch Hub	Manchon de l'embrayage	Kupplungsmitnehmer	Mangueto de embrague	
21.	40–1020	Gasket	Joint	Dichtung	Empaquetadura	
22.	40–3150	Key	Clavette	Rundkeil	Chaveta	
23.	40–3207	Retaining Plate (inner)	Plaque arrêtoir (intérieur)	Haltscheibe (innen)	Placa retenedora (interior)	
24.	41–3209	Spider	Croisillon de l'embrayage	Kupplungskreuz	Estrella de embrague	
25.	40–3210	Retaining Plate (outer)	Plaque arrêtoir (extérieur)	Haltscheibe (aussen)	Placa retenedora (exterior)	
26.	40–3211	Screw	Vis	Schraube	Tornillo	4
27.	40–3234	Washer	Rondelle	Scheibe	Arandela	
28.	40–3221	Lockwasher	Rondelle frein	Sicherung	Freno	
29.	40–3218	Spring Cup	Siège de ressort	Federhülse	Copa	4
30.	41–3091	Spring	Ressort	Feder	Resorte	4
31.	41–3215	Nut	Écrou	Mutter	Tuerca	4
32.	40–740	Washer	Rondelle	Scheibe	Arandela	2
33.	40–248	Screw	Vis	Schraube	Tornillo	2
34.	40–239	Washer	Rondelle	Scheibe	Arandela	2
35.	40–715	Plug	Bouchon	Stopfen	Tapon	2

Plate 9

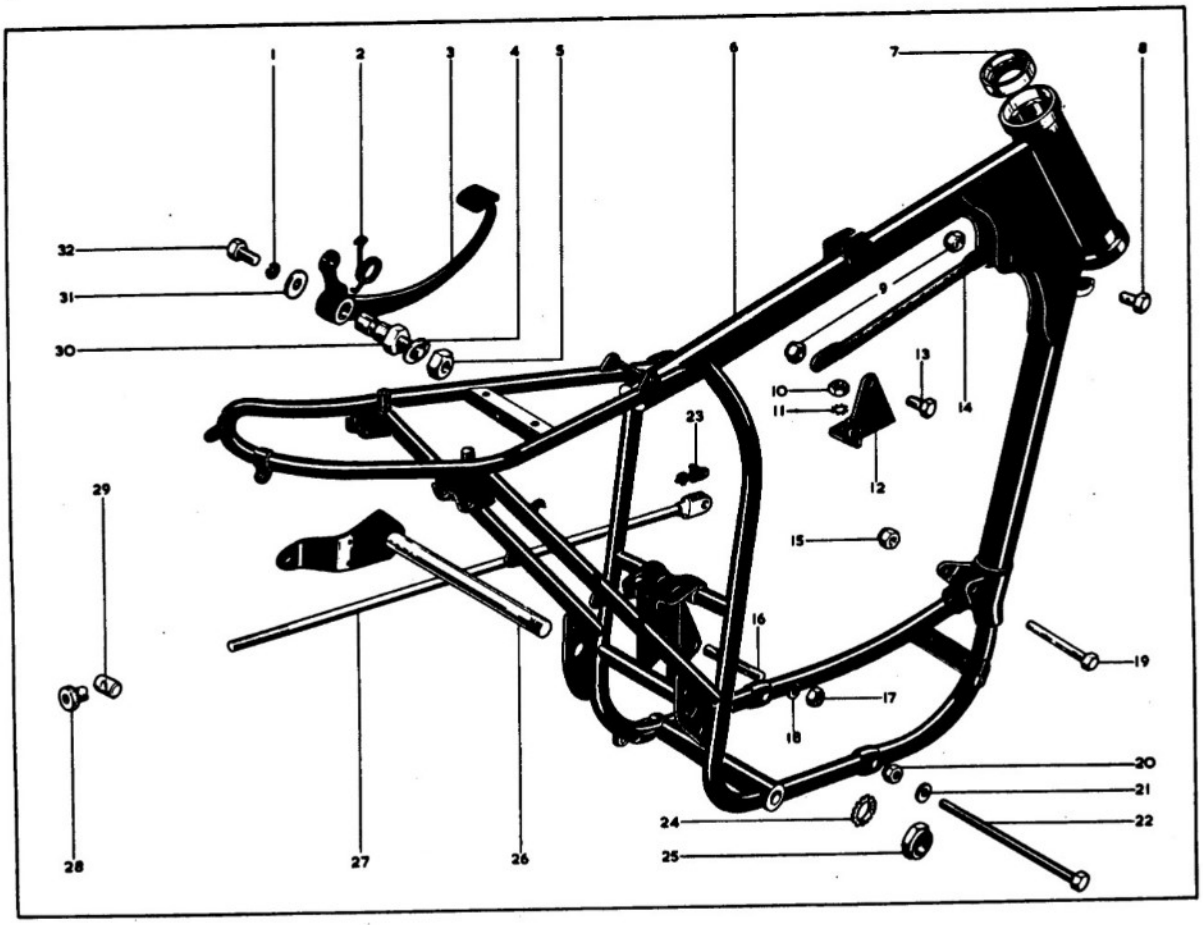
1
2
3
4
5
6
7
8
9
10
11
12
13
14
15
16
17
18
19
20
21
22
23
24
25
26
27
28
29
30
31
32

Plate 9

FRAME, CADRE, RAHMEN, CUADRO

	Spares No. / No. de pièce / Ersatzteil-Nr. / No. de repuesto	Description	Designation	Beschreibung	Descripción	Per Set / Par jeu / Pr. Satz / Juego de
1.	3–111	Spring Washer	Rondelle frein	Sicherung	Freno	
2.	47–7005	Spring	Ressort	Feder	Resorte	
3.	41–7015	Brake Pedal	Pédale de frein	Fussbremshebel	Pedale de freno	
4.	2–1967	Spring Washer	Rondelle frein	Sicherung	Freno	
5.	2–1925	Nut	Écrou	Mutter	Tuerca	
6.	40–4159	Frame	Cadre	Rahmen	Cuadro	
7.	66–4149	Bearing Cup	Couvette de roulement	Lagerschale	Copa de rolamiento	2
8.	40–6030	Bolt	Boulon	Schraube	Tornillo	
9.	42–4475	Nut	Écrou	Mutter	Tuerca	2
10.	2–49	Nut	Écrou	Mutter	Tuerca	2
11.	36–382	Lockwasher	Rondelle frein	Sicherung	Freno	2
12.	41–175	Bracket	Support	Verstrebung	Soporte	
13.	40–6030	Bolt	Boulon	Schraube	Tornillo	
14.	40–150	Stay	Tringle	Strebe	Tirante	
15.	42–4475	Nut	Écrou	Mutter	Tuerca	
16.	40–4077	Stud	Goujon	Stehbolzen	Esparago	
17.	2–46	Nut	Écrou	Mutter	Tuerca	2
18.	2–522	Spring Washer	Rondelle frein	Sicherung	Freno	2
19.	68–4081	Bolt	Boulon	Schraube	Tornillo	2
20.	42–4475	Nut	Écrou	Mutter	Tuerca	
21.	2–2138	Washer	Rondelle	Scheibe	Arandela	
22.	40–4251	Bolt	Boulon	Schraube	Tornillo	
23.	68–7061	Toggle Pin	Vis	Schraube	Tornillo	
24.	42–4364	Washer	Rondelle	Scheibe	Arandela	
25.	42–4343	Nut	Écrou	Mutter	Tuerca	
26.	47–4214	Swinging Arm Spindle	Arbre	Welle	Arbol	
27.	41–7039	Brake Rod	Tringle de frein	Bremsstange	Tirante de freno	
28.	90–7029	Adjuster Nut	Écrou de réglage	Stellmutter	Tuerca de ajuste	
29.	65–6274	Swivel Pin	Tourillion simple	Stift	Esparago	
30.	41–7007	Fulcrum Pin	Goupille de butée	Drehbolzen	Espiga	
31.	30–196	Washer	Rondelle	Scheibe	Arandela	
32.	40–3060	Bolt	Boulon	Schraube	Tornillo	

Plate 10

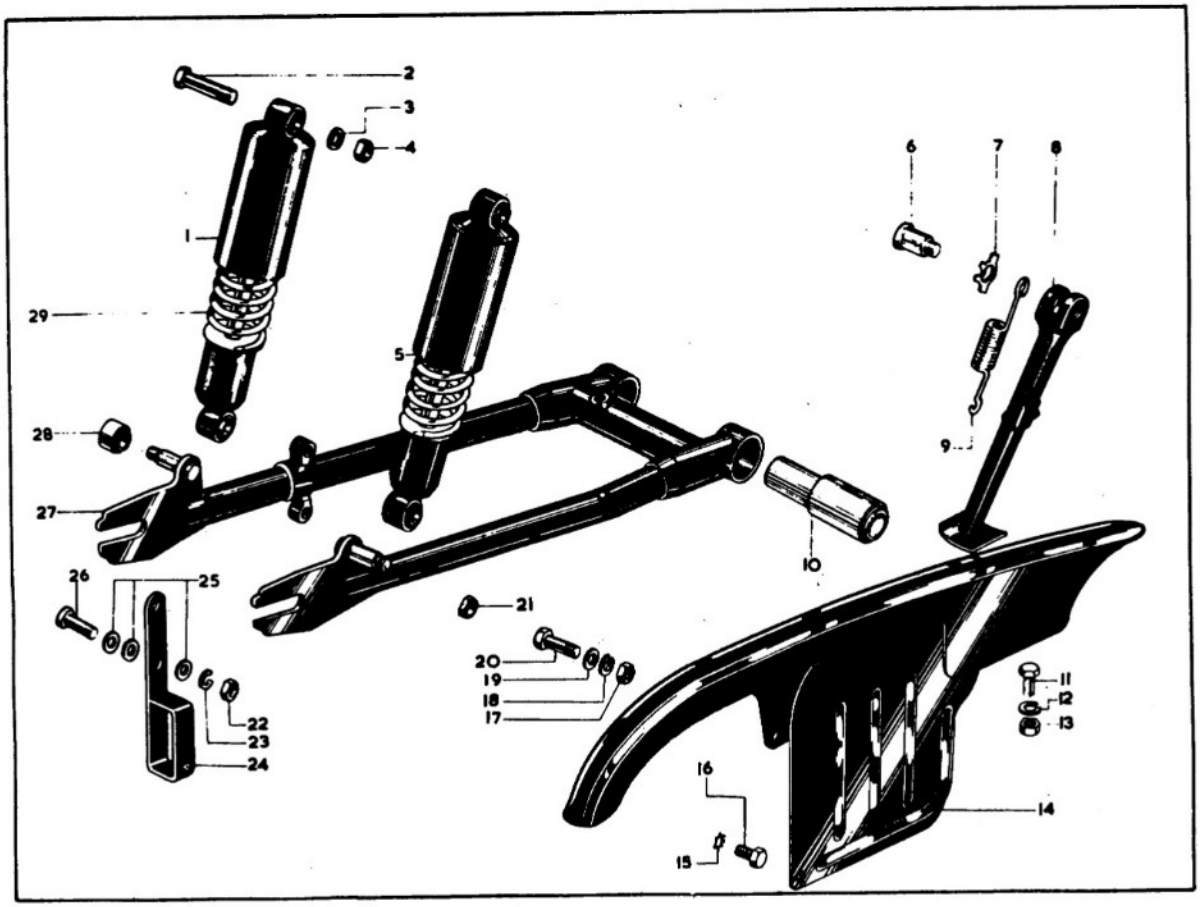

Plate 10

SWINGING ARM, BRAS OSCILLANT, SCHWINGARM, HORQUILLA OSCILLANTE

	Spares No. / No. de pièce / Ersatzteil-Nr. / No. de repuesto	Description	Designation	Beschreibun	Descripción	Per Set / Par jeu / Pr. Satz / Juego de
1.	19–7429	Rear Damper (left-hand)	Amortisseur (gauche)	Stossdämpfer (links)	Amortiguador (izquierdo)	
2.	40–6910	Bolt	Boulon	Schraube	Tornillo	2
3.	02–1733	Washer	Rondelle	Scheibe	Arandela	2
4.	02–0449	Nut	Écrou	Mutter	Tuerca	2
5.	19–7429	Rear Damper (right-hand)	Amortisseur (droite)	Stossdämpfer (rechts)	Amortiguador (derecho)	
6.	40–4733	Bolt	Boulon	Schraube	Tornillo	
7.	40–4734	Lockwasher	Rondelle frein	Sicherung	Freno	
8.	40–4737	Prop Stand	Béquille latérale	Seitenstütze	Muleta lateral	
9.	40–4735	Spring	Ressort	Feder	Resorte	
10.	40–4241	Silentbloc	Silentbloc	Gummilagerung	Silent bloc	2
11.	02–0220	Bolt	Boulon	Schraube	Tornillo	
12.	02–1462	Washer	Rondelle	Scheibe	Arandela	
13.	02–2395	Nut	Écrou	Mutter	Tuerca	
14.	41–7712	Chain Guard	Carter de chaîne	Kettenschutz	Guardacadena	
15.	29–3319	Washer	Rondelle	Scheibe	Arandela	
16.	24–7065	Bolt	Boulon	Schraube	Tornillo	
17.	02–0046	Nut	Écrou	Mutter	Tuerca	
18.	02–0522	Washer	Rondelle	Scheibe	Arandela	
19.	02–2138	Washer	Rondelle	Scheibe	Arandela	
20.	68–0340	Bolt	Boulon	Schraube	Tornillo	
21.	02–0449	Nut	Écrou	Mutter	Tuerca	2
22.	02–0449	Nut	Écrou	Mutter	Tuerca	
23.	02–0522	Washer	Rondelle	Scheibe	Arandela	
24.	40–4130	Chain Guide	Guide de chaîne	Kettenfuhrung	Guia de cadena	
25.	02–2138	Washer	Rondelle	Scheibe	Arandela	3
26.	68–0340	Bolt	Boulon	Schraube	Tornillo	
27.	40–4238	Swinging Arm	Bras oscillant	Schwingarm	Horquilla oscillante	
28.	19–5305	Damper Bush (top)	Douille (dessus)	Büchse (oben)	Casquillo (superior)	2
28.	19–5307	Damper Bush (bottom)	Douille (bas)	Büchse (unter)	Casquillo (inferior)	2
29.	19–7428	Damper Spring	Ressort	Feder	Resorte	2

Plate 11

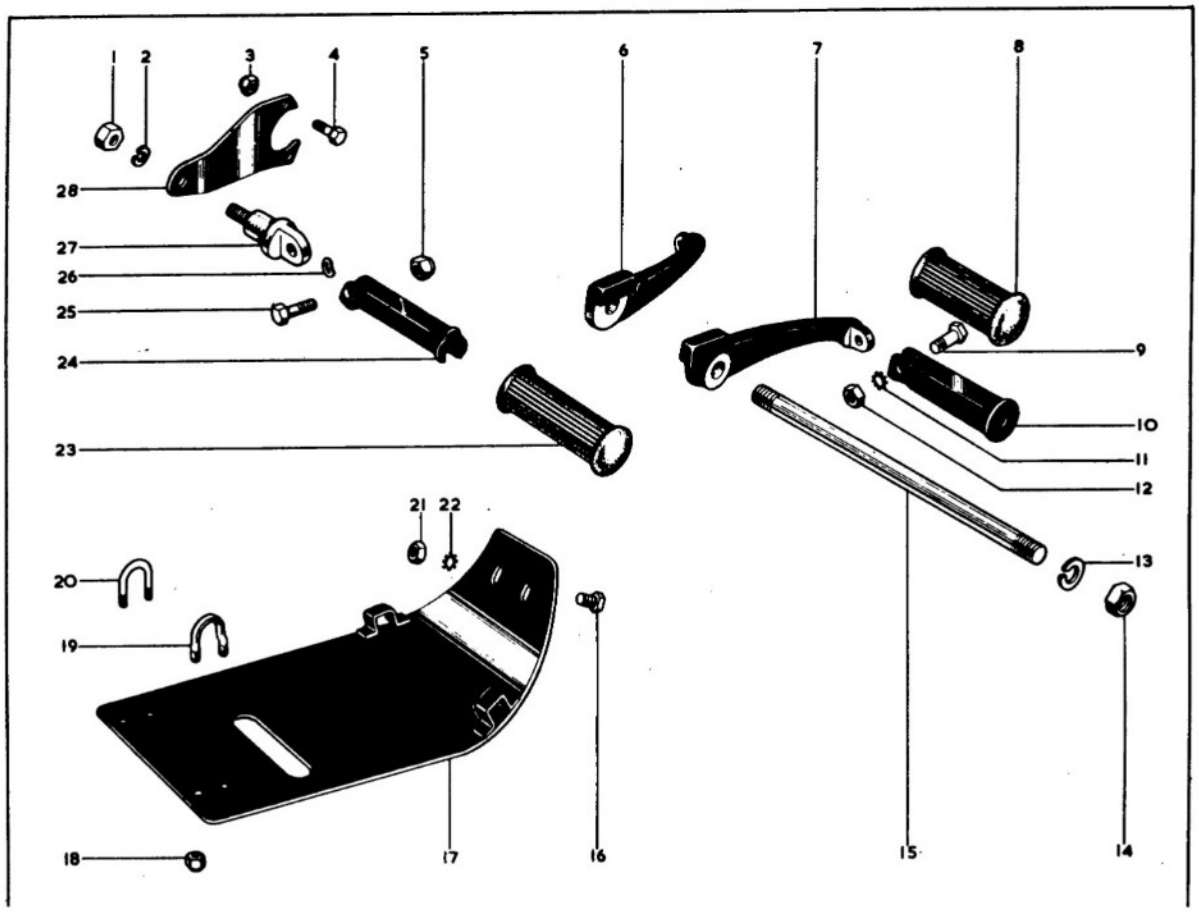

Plate 11
ENGINE SHIELD, PLAQUE D'APPUI POUR MOTOR, MOTORABSTÜTZBLECH, PLACA DE APOYO DEL MOTOR FOOTRESTS, REPOSE-PIED, FUSSRASTE, DESCANSA-PIE

	Spares No. No. de pièce Ersatzteil-Nr. No. de repuesto	Description	Designation	Beschreibung	Descripción	Per Set Par jeu Pr. Satz Juego de
1.	2-46	Nut	Écrou	Mutter	Tuerca	2
2.	2-2903	Spring Washer	Rondelle frein	Sicherung	Freno	2
3.	42-4476	Nut	Écrou	Mutter	Tuerca	4
4.	40-6022	Bolt	Boulon	Schraube	Tornillo	4
5.	42-4476	Nut	Écrou	Mutter	Tuerca	2
6.	41-4845	Bracket (left-hand)	Support (gauche)	Verstrebung (links)	Soporte (izquierdo)	
7.	41-4844	Bracket (right-hand)	Support (droite)	Verstrebung (rechts)	Soporte (derecho)	
8.	42-4925	Footrest Rubber	Caoutchouc de repose-pied	Fussrastengummi	Descansa-pie de goma	2
9.	29-7564	Bolt	Boulon	Schraube	Tornillo	2
10.	42-4926	Footrest	Repose-pied	Fussraste	Descansa-pie	2
11.	36-382	Lockwasher	Rondelle frein	Sicherung	Freno	2
12.	24-6040	Nut	Écrou	Mutter	Tuerca	2
13.	2-1967	Lockwasher	Rondelle frein	Sicherung	Freno	2
14.	2-1925	Nut	Écrou	Mutter	Tuerca	2
15.	40-4836	Stud	Goujon	Stehbolzen	Esparago	
16.	67-8313	Bolt	Boulon	Schraube	Tornillo	2
17.	40-2021	Engine Shield	Bouclier	Schild	Escudo	
18.	42-3249	Nut	Écrou	Mutter	Tuerca	4
19.	40-2012	'U' Bolt (right-hand)	Boulon 'U'	'U' Schraube	Tornillo 'U'	
20.	40-2010	'U' Bolt (left-hand)	Boulon 'U'	'U' Schraube	Tornillo 'U'	
21.	2-49	Nut	Écrou	Mutter	Tuerca	2
22.	36-382	Lockwasher	Rondelle frein	Sicherung	Freno	2
23.	29-7583	Footrest Rubber	Caoutchouc de repose-pied	Fussrastengummi	Descansa-pie de goma	2
24.	68-4835	Footrest	Repose-pied	Fussraste	Descansa-pie	2
25.	29-5293	Bolt	Boulon	Schraube	Tornillo	2
26.	4-2276	Washer	Rondelle	Scheibe	Arandela	2
27.	40-4820	Anchor Bolt	Boulon d'ancrage	Ankerbolzen	Tornillo de sujeción	2
28.	41-4835	Bracket (right-hand)	Support (droite)	Verstrebung (rechts)	Soporte (derecho)	

Plate 12

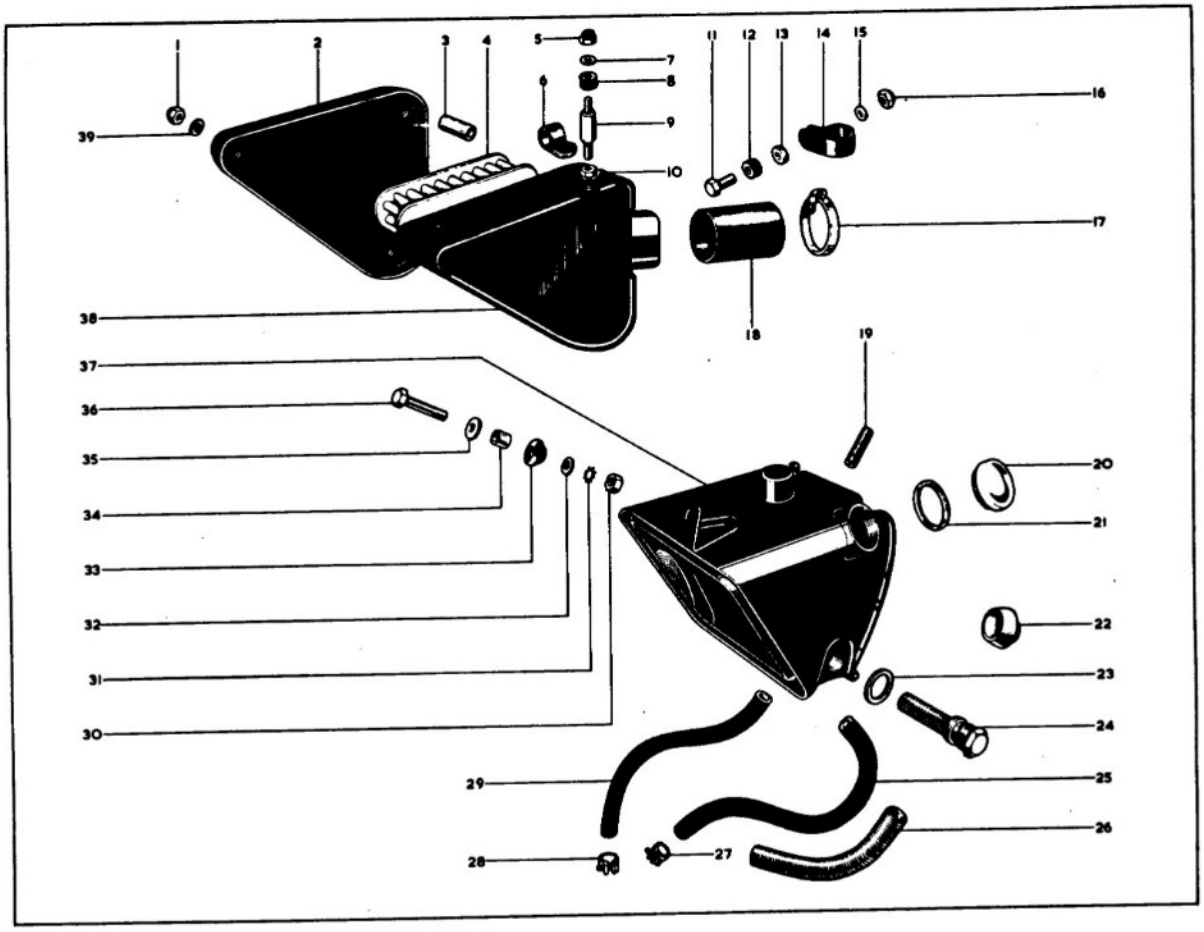
1
2
3
4
5
6
7
8
9
10
11
12
13
14
15
16
17
18
19
20
21
22
23
24
25
26
27
28
29
30
31
32
33
34
35
36
37
38
39

Plate 12

OIL TANK, RÉSERVOIR D'HUILE, ÖLTANK, DEPÓSITO DE ACEITE AIR CLEANER, FILTRE À AIR, LUFTFILTER, FILTRO DE ASPERACION

	Spares No. No. de pièce Ersatzteil-Nr. No. de repuesto	Description	Designation	Beschreibung	Descripción	Per Set Par jeu Pr. Satz Juego de
1.	40–414	Nut	Écrou	Mutter	Tuerca	3
2.	41–7854	Cover	Couvercle	Schutzkappe	Tapa	
3.	76–2742	Spacer	Entretoise	Distanzrohr	Distanciador	3
4.	41–7858	Element	Élément de filtre	Filterelement	Elementro del filtro	
5.	40–414	Nut	Écrou	Mutter	Tuerca	2
6.	24–8928	Clip	Bride	Klammer	Grapa	2
7.	27–8560	Washer	Rondelle	Scheibe	Arandela	6
8.	41–674	Grommet	Virole caoutchouc	Gummitülle	Manguera de goma	2
9.	41–7866	Stud	Goujon	Stehbolzen	Esparago	2
10.	40–414	Nut	Écrou	Mutter	Tuerca	2
11.	21–5617	Bolt	Boulon	Schraube	Tornillo	
12.	41–674	Grommet	Virole caoutchouc	Gummitülle	Manguera de goma	
13.	29–5374	Spacer	Bague entretoise	Distanzring	Espaciador	
14.	47–9010	Clip	Bride	Klammer	Grapa	
15.	2–525	Washer	Rondelle	Scheibe	Arandela	2
16.	40–414	Nut	Écrou	Mutter	Tuerca	
17.	47–7816	Clip	Brid	Klammer	Grapa	
18.	41–7864	Rubber Sleeve	Tube caoutchouc	Gummirohr	Tubo de goma	
19.	40–8327	Oil Pipe Connection	Connexion	Verbinder	Conector	
20.	65–8500	Filler Cap	Chapeau	Abdeckappe	Tapón	
21.	67–42	Washer	Rondelle	Scheibe	Arandela	
22.	68–8315	Rubber Pad	Tampon caoutchouc	Gummiauflage	Cojin de goma	3
23.	68–610	'O' Ring	Bague 'O'	'O' Ring	Anillo 'O'	
24.	68–8328	Filter	Filtre	Filter	Filtro	
25.	68–8383	Oil Feed Pipe	Tuyauterie d'alimentation d'huile	Ölzufuhrleitung	Tubo de alimentación de aceite	
26.	41–8344	Spring	Ressort	Feder	Resorte	
27.	68–8382	Feed Pipe Clip	Bride (raccord d'alimentation d'huile).	Klammer (Ölzufuhrleitung)	Grapa (tubo de alimentación de aceite).	2
28.	68–8343	Return Pipe Clip	Bride (tuyauterie de retour d'huile)	Klammer (Ölruckleitung)	Grapa (tubo de retorno de aceite)	2
29.	40–8382	Oil Return Pipe	Tuyauterie de retour d'huile	Ölruckleitung	Tubo de retorno de aceite	
30.	2–49	Nut	Écrou	Mutter	Tuerca	
31.	36–382	Lockwasher	Rondelle frein	Sicherung	Freno	
32.	2–923	Washer	Rondelle	Scheibe	Arandela	
33.	68–8334	Grommet	Virole caoutchouc	Gummitülle	Manguera de goma	
34.	68–8317	Distance Piece	Entretoise	Distanzrohr	Distanciador	
35.	2–537	Washer	Rondelle	Scheibe	Arandela	
36.	15–2018	Bolt	Boulon	Schr..ube	Tornillo	
37.	41–8346	Oil Tank	Réservoir d'huile	Öltank	Dépósito de aceite	
38.	41–7862	Air Cleaner Body	Logement d'lepurateur d'air	Gerüst für Luftreiniger	Alojamiento del umpiador de aire	
39.	2–525	Washer	Rondelle	Scheibe	Arandela	3

Plate 13

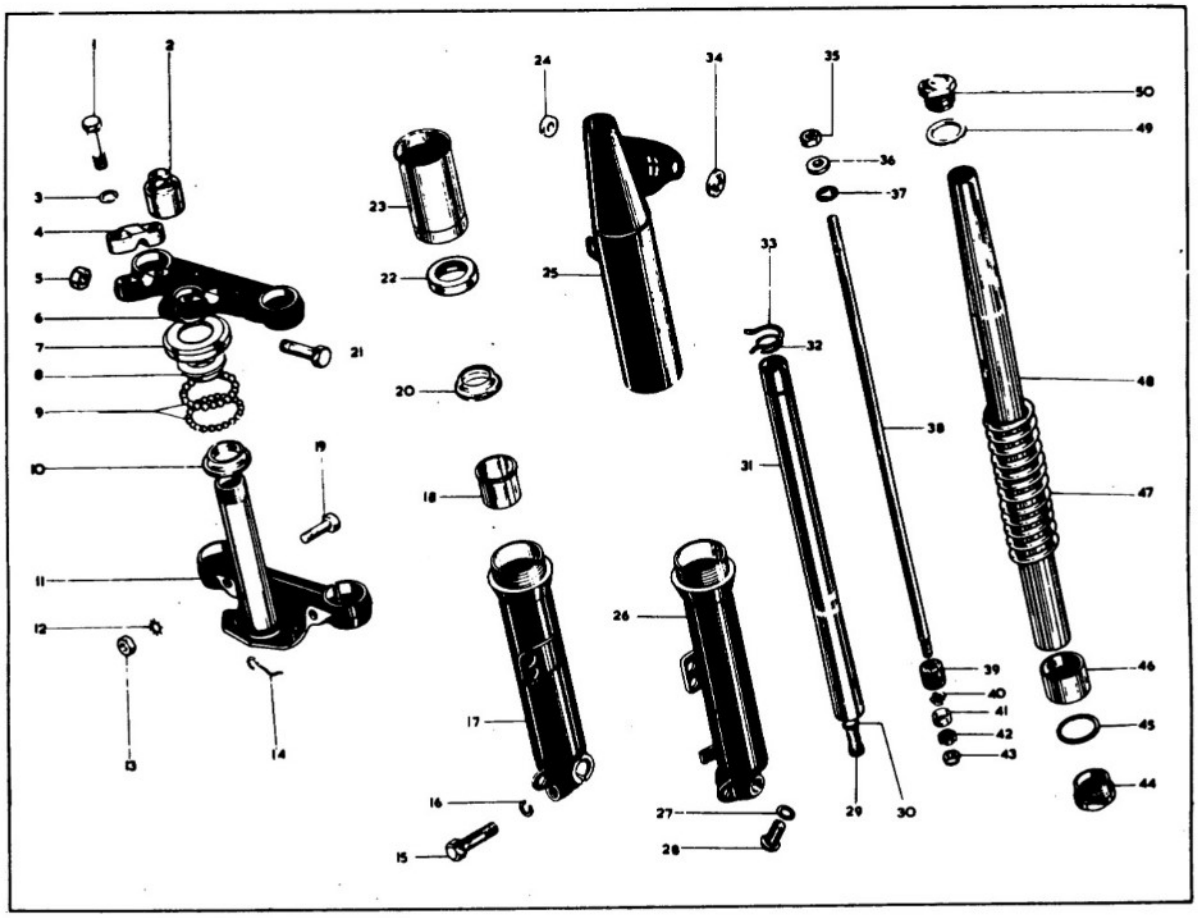
1
2
3
4
5
6
7
8
9
10
11
12
13
14
15
16
17
18
19
20
21
22
23
24
25
26
27
28
29
30
31
32
33
34
35
36
37
38
39
40
41
42
43
44
45
46
47
48
49
50

Plate 13

FRONT FORK, FOURCHE AVANT, VORDERGABEL, HORQUILLA DELANTERA

	Spares No. / No. de pièce / Ersatzteil-Nr. / No. de repuesto	Description	Designation	Beschreibung	Descripción	Per Set / Par jeu / Pr. Satz / Juego de
1.	68-5056	Bolt	Boulon	Schraube	Tornillo	4
2.	40-5018	Cap	Chapeau	Abdeckkappe	Tapón	
3.	15-5155	Washer	Rondelle	Scheibe	Arandela	4
4.	65-5333	Clamp	Bride	Lasche	Brida	2
5.	64-6016	Nut	Écrou	Mutter	Tuerca	
6.	40-5114	Top Yoke	Tête de fourche	Oberjoch	Horqueta superior	
7.	40-5145	Cap	Chapeau	Abdeckkappe	Tapón	
8.	40-5143	Cone (top)	Cone (dessus)	Konus (oben)	Cona (superior)	
9.	89-5015	Ball	Bille	Kugel	Bola	40
10.	40-5144	Cone (bottom)	Cone (bas)	Konus (unter)	Cona (inferior)	
11.	40-5111	Bottom Yoke	Attache inférieur te de fourche	Unterjoch	Horqueta inferior	
12.	36-0382	Washer	Rondelle	Scheibe	Arandela	2
13.	24-5160	Nut	Écrou	Mutter	Tuerca	2
14.	40-5090	Clip	Bride	Klammer	Grapa	
15.	65-5295	Bolt	Boulon	Schraube	Tornillo	
16.	02-2903	Washer	Rondelle	Scheibe	Arandela	
17.	41-5103	Sliding Tube (left-hand)	Tube coulissant (gauche)	Scheiberohr (links)	Tubo deslizando (izquierdo)	
18.	65-5424	Bush (top)	Douille (dessus)	Büchse (oben)	Casquillo (superior)	2
19.	29-5289	Bolt	Boulon	Schraube	Tornillo	2
20.	68-5134	Spacer	Bague entretoise	Distanzring	Anillo espaciador	2
21.	27-5135	Bolt	Boulon	Schraube	Tornillo	
22.	65-5451	Oil Seal	Joint d'huile	Dichtring	Reten de aceite	2
23.	41-5157	Oil Seal Holder	Boitier de joint d'huile	Dichtring Gehäuse	Caja reten de aceite	2
24.	68-5108	Spacer	Bague entretoise	Distanzring	Anillo espaciador	2
25.	41-5155	Sleeve (right-hand)	Douille (droite)	Büchse (rechts)	Casquillo (derecho)	
25.	41-5156	Sleeve (left-hand)	Douille (gauche)	Büchse (links)	Casquillo (izquierdo)	
26.	41-5105	Sliding Tube (right-hand)	Tube coulissant (droite)	Scheiberohr (rechts)	Tubo deslizando (derecho)	
27.	68-5198	Washer	Rondelle	Scheibe	Arandela	2
28.	41-5141	Plug	Bouchon	Stopfen	Tapón	2
29.	41-5138	Bolt	Boulon	Schraube	Tornillo	2
30.	41-5145	Washer	Rondelle	Scheibe	Arandela	2
31.	41-5124	Damper Tube	Tube d'amortisseur	Dämpferrohr	Tubo de amortiguador	2
32.	41-5143	Circlip	Arrêtoir	Sprengring	Freno	2
33.	41-5135	Circlip	Arrêtoir	Sprengring	Freno	2
34.	68-5104	Washer	Rondelle	Scheibe	Arandela	2
35.	02-0049	Nut	Écrou	Mutter	Tuerca	2
36.	68-5170	Rubber Washer	Rondelle caoutchouc	Gummischeibe	Arandela de goma	2
37.	68-5171	Retainer	Rondelle frein	Sicherung	Freno	2
38.	41-5128	Damper Rod	Tige	Zugstange	Varilla	2
39.	41-5144	Bush	Douille	Büchse	Casquillo	2
40.	41-5140	Collar	Bague d'arrêt	Stellring	Anillo móvil aprisionado	2
41.	41-5139	Damper Valve	Soupape d'amortisseur	Dämpferventil	Válvula de amortiguador	2
42.	41-5134	Seating	Siège de clapet	Klappensitz	Asiento de la válvula	2
43.	40-0414	Nut	Écrou	Mutter	Tuerca	2
44.	41-5130	Plug	Bouchon	Stopfen	Tapón	2
45.	29-5338	Washer	Rondelle	Scheibe	Arandela	2
46.	41-5137	Bush (lower)	Douille (inférieur)	Büchse (unten)	Casquillo (inferior)	2
47.	89-5036	Spring	Ressort	Feder	Resorte	2
48.	41-5116	Fork Shaft	Arbre	Welle	Arból	2
49.	65-5332	Washer	Rondelle	Scheibe	Arandela	2
50.	41-5146	Nut	Écrou	Mutter	Tuerca	2
	41-5153	Fork complete	Fourche avant complet	Vordergabel komplett	Horquilla completo	

Plate 14

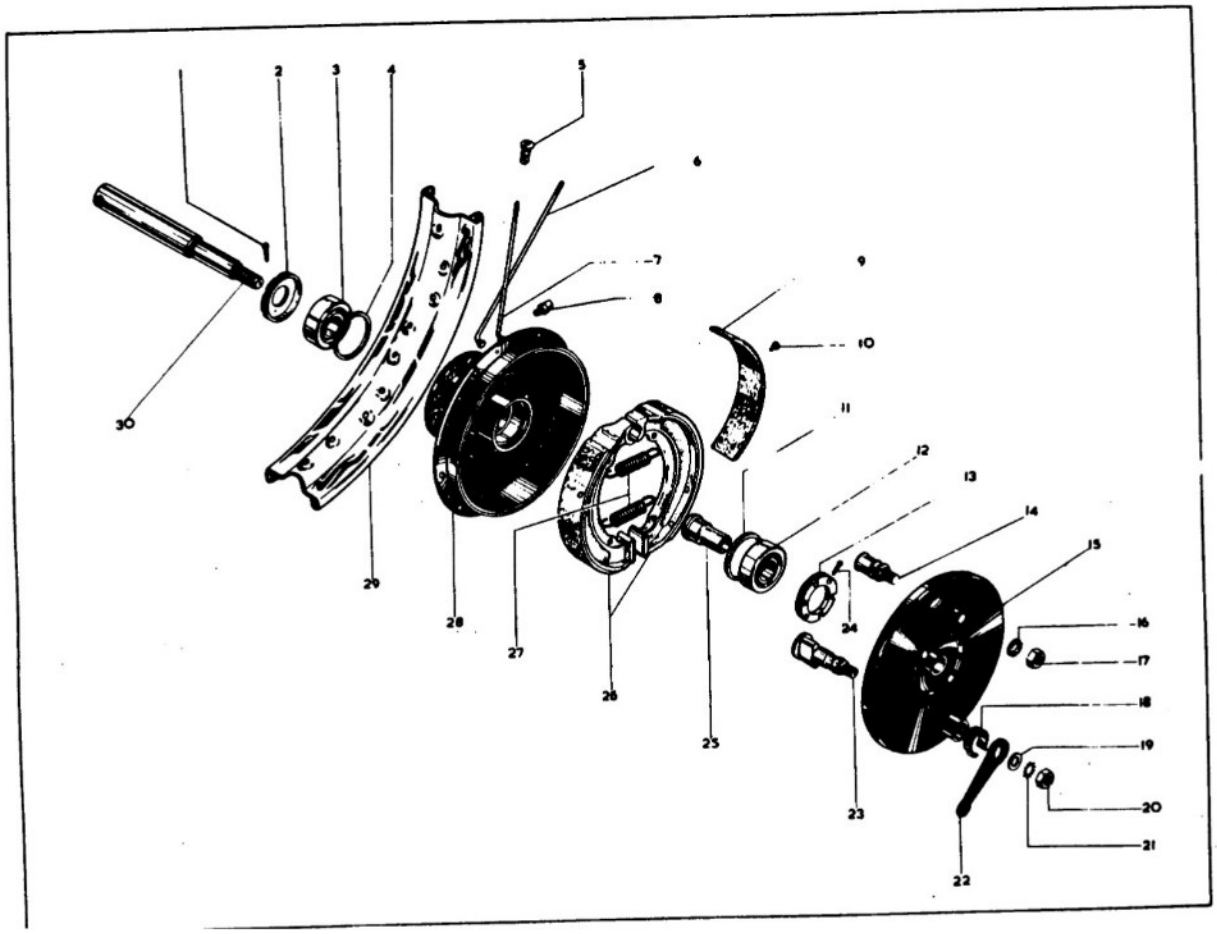
2
3
4
5
6
7
8
9
10
11
12
13
14
15
16
17
18
19
20
21
22
23
24
25
26
27
28
29
30

Plate 14

FRONT WHEEL, ROUE AVANT, VORDERRAD, RUEDA DELANTERA

	Spares No. / No. de pièce / Ersatzteil-Nr. / No. de repuesto	Description	Designation	Beschreibung	Descripción	Per Set / Par jeu / Pr. Satz / Juego de
1.	35-0701	Split Pin	Goupille fendue	Splint	Chaveta hendida	
2.	68-5551	Lock Ring (left-hand)	Arrêtoir (gauche)	Sicherung (links)	Freno (izquierdo)	
3.	41-6016	Bearing	Roulement	Lager	Rolamiento	
4.	65-5884	Thrust Washer	Rondelle de butée	Druckscheibe	Anillo de empuje	
5.	27-6813	Nipple	Écrou de rayon	Nippel	Tuerca	40
6.	65-5910	Spoke (short)	Rayon (court)	Speiche (kurz)	Raio (corto)	20
7.	24-7012	Spoke (long)	Rayon (longue)	Speiche (lang)	Raio (largo)	20
8.	28-2080	Grease Nipple	Graisseur	Schmiernippel	Engrasador	
9.	19-7717	Brake Lining	Garniture de frein	Bremsbelag	Guarnición	2
10.	35-6436	Rivet	Rivet	Niet	Remache	14
11.	65-5884	Thrust Washer	Rondelle de butée	Druckscheibe	Anillo de empuje	
12.	41-6016	Bearing	Roulement	Lager	Rolamiento	
13.	68-5552	Lock Ring (right-hand)	Arrêtoir (droite)	Sicherung (rechts)	Freno (derecho)	
14.	65-5899	Fulcrum Pin	Goupille de butée	Drehbolzen	Espiga	
15.	29-5968	Cover Plate	Plaque couvercle	Abdeckplatte	Tapa del cojinete	
16.	24-8045	Washer	Rondelle	Scheibe	Arandela	
17.	24-5860	Nut	Écrou	Mutter	Tuerca	
18.	65-6574	Clip	Bride	Klammer	Grapa	
19.	15-0431	Washer	Rondelle	Scheibe	Arandela	
20.	02-0440	Nut	Écrou	Mutter	Tuerca	
21.	66-4708	Washer	Rondelle	Scheibe	Arandela	
22.	65-5907	Brake Lever	Levier de came de frein	Bremsnockenhebel	Palanca de freno	
23.	65-5905	Cam	Came	Nocke	Leva	
24.	35-0701	Split Pin	Goupille fendue	Splint	Chaveta hendida	
25.	67-5565	Sleeve	Douille	Büchse	Casquillo	
26.	65-5940	Brake Shoe	Segment de frein	Bremsbacke	Zapata	
27.	65-5904	Spring	Ressort	Feder	Resorte	2
28.	29-5962	Hub complete	Moyeu complet	Vorderradnabe komplett	Cubo completo	
29.	67-5599	Rim (WM2-19)	Jante (WM2-19)	Felge (WM2-19)	Llanta (WM2-19)	
30.	29-5971	Spindle	Arbre	Welle	Arbol	
	40-5549	Wheel complete	Roue complet	Vorderrad komplett	Rueda completo	

Plate 15

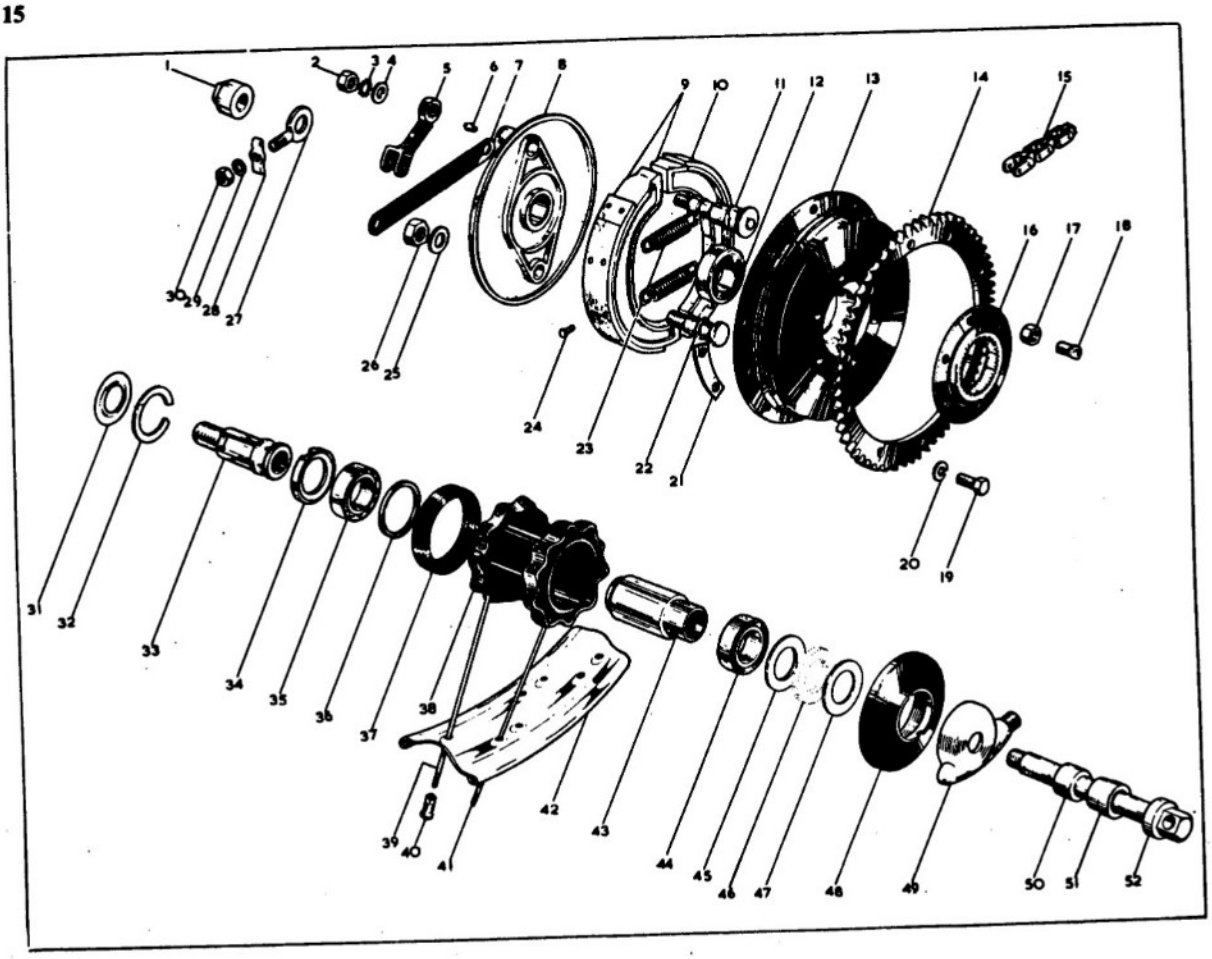
1
2
3
4
5
6
7
8
9
10
11
12
13
14
15
16
17
18
19
20
21
22
23
24
25
26
27
28
29
30
31
32
33
34
35
36
37
38
39
40
41
42
43
44
45
46
47
48
49
50
51
52

REAR WHEEL, ROUE ARRIÈRE, HINTERRAD, RUEDA TRASERA

	Spares No. No. de pièce Ersatzteil-Nr. No. de repuesto	Description	Designation	Beschreibung	Descripción	Per Set Par jeu Pr. Satz Juego de
1.	68-6066	Spindle Nut	Écrou	Mutter	Tuerca	
2.	2-440	Nut	Écrou	Mutter	Tuerca	
3.	66-4708	Lockwasher	Rondelle frein	Sicherung	Freno	
4.	15-431	Washer	Rondelle	Scheibe	Arandela	
5.	42-6045	Brake Lever	Levier de came de frein	Bremsnockenhebel	Palanca de freno	
6.	28-2080	Grease Nipple	Graisseur	Schmiernippel	Engrasador	
7.	41-6094	Anchor Strap	Bride d'ancrage	Ankerhalterung	Anclaje de freno	
8.	41-6093	Cover Plate	Plaque couvercle	Abdeckplatte	Tapa del cojinete	
9.	65-5940	Brake Shoe	Segment de frein	Bremsbacke	Zapata	2
10.	19-7717	Brake Lining	Garniture de frein	Bremsbelag	Guarnición	2
11.	42-6034	Brake Cam	Came de frein	Bremsnocke	Llave de freno	
12.	41-6017	Bearing	Roulement	Lager	Rolamiento	
13.	41-6090	Brake Drum	Tambour de frein	Bremsstrommel	Tambour del freno	
14.	41-6091	Chainwheel (49T)	Pignon de chaîne (D-49)	Kettenrad (Z-49)	Piñón de cadena (D-49)	
15.	19-8687	Rear Chain (100P)	Chaîne (100P)	Kette (100P)	Cadena (100P)	
16.	42-6019	Driving Flange	Flasque	Flansch	Gualderas	
17.	2-452	Nut	Écrou	Mutter	Tuerca	6
18.	67-6038	Bolt	Boulon	Schraube	Tornillo	6
19.	68-6095	Bolt	Boulon	Schraube	Tornillo	10
20.	24-8784	Spring Washer	Rondelle frein	Sicherung	Freno	10
21.	68-6135	Lock Plate	Plaque de blocage	Sicherung	Placa de cerradora	3
22.	68-6133	Fulcrum Pin	Goupille de butée	Drehbolzen	Espiga	
23.	65-5904	Spring	Ressort	Feder	Resorte	2
24.	35-6436	Rivet	Rivet	Niet	Remache	14
25.	65-5111	Washer	Rondelle	Scheibe	Arandela	
26.	24-7000	Nut	Écrou	Mutter	Tuerca	
27.	40-6033	Adjuster	Vis de réglage	Einstellschraube	Tornillo de ajuste	2
28.	40-6040	Adjuster Cap	Couvercle de réglage	Kappe	Tapón	2
29.	2-923	Washer	Rondelle	Scheibe	Arandela	2
30.	42-4476	Nut	Écrou	Mutter	Tuerca	2
31.	67-6033	Shim	Rondelle d'épaisseur	Ausgleichsscheibe	Espesor	
32.	67-6034	Retainer	Arrêtoir	Sicherung	Freno	
33.	41-6032	Fixed Spindle	Arbre	Welle	Arbol	
34.	68-6081	Bearing Retainer	Arrêtoir	Sicherung	Freno	
35.	41-6016	Bearing	Roulement	Lager	Rolamiento	
36.	65-5884	Thrust Washer	Rondelle de butée	Druckscheibe	Anillo de empuje	

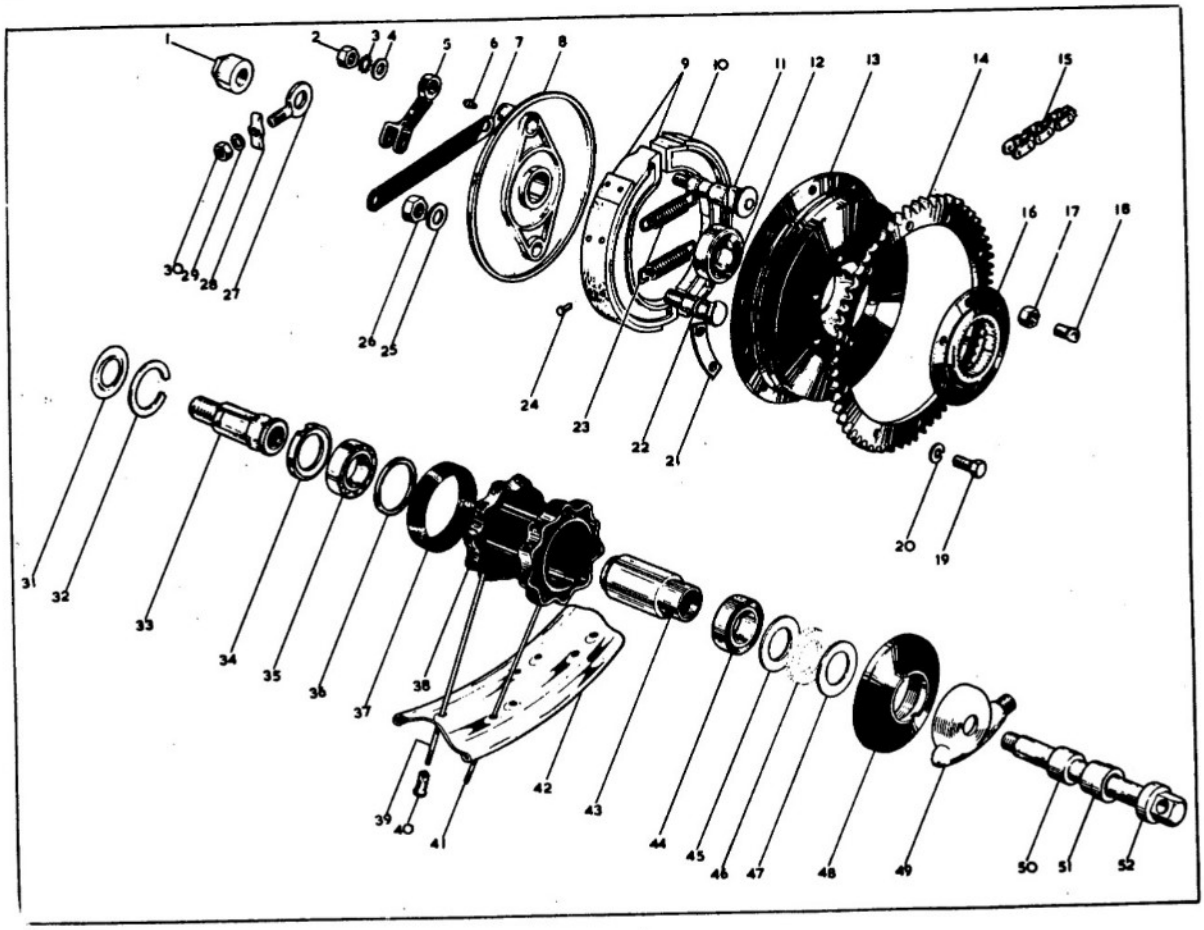

Plate 15

REAR WHEEL, ROUE ARRIÈRE, HINTERRAD, RUEDA TRASERA

Plate 15

REAR WHEEL, ROUE ARRIÈRE, HINTERRAD, RUEDA TRASERA

	Spares No. No. de pièce Ersatzteil-Nr. No. de repuesto	Description	Designation	Beschreibung	Descripción	Per Set Par jeu Pr. Satz Juego de
37.	67-6051	Rubber Seal	Douille caoutchouc	Gummimuffe	Mangueta de goma	
38.	41-6022	Hub complete	Moyeu de roue arrière complet	Hinteradnabe komplett	Cubo de rueda trasera completo	
39.	42-6011	Spoke (left-hand)	Rayon (gauche)	Speiche (links)	Raio (izquierdo)	20
40.	27-6810	Nipple	Écrou de rayon	Nippel	Tuerca	40
41.	42-6012	Spoke (right-hand)	Rayon (droite)	Speiche (rechts)	Raio (derecho)	20
42.	42-6317	Rim (WM3-18)	Jante (WM3-18)	Felge (WM3-18)	Llanta (WM3-18)	
43.	67-6027	Sleeve	Douille	Büchse	Casquillo	
44.	41-6016	Bearing	Roulement	Lager	Rolamiento	
45.	65-5887	Retainer	Arrêtoir	Sicherung	Freno	
46.	65-5886	Felt Washer	Rondelle feutre	Filzscheibe	Arandela de fieltro	
47.	41-6021	Retainer	Arrêtoir	Sicherung	Freno	
48.	68-6142	End Cover	Chapeau	Abschlusskappe	Tapa cerradora	
49.	19-9217	Speedometer Gearbox (m.p.h. 1.25 : 1).	Entrainement du compteur (m.p.h. 1.25 : 1).	Tachoantrieb (m.p.h. 1.25 : 1)	Accionamiento del velocimetro (m p.h. 1.25 : 1).	
50.	41-6019	Inner Spacer (right-hand)	Bague d'arrêt (intérieur droite)	Stellring (innen rechts)	Annilo móvil (interior derecho)	
51.	41-6082	Outer Spacer (right-hand)	Bague d'arrêt (extérieur droite)	Stellring (aussen rechts)	Anillo móvil (exterior derecho)	
52.	41-6098	Spindle	Arbre	Welle	Arbol	
	41-6009	Rear Wheel	Roue arrière	Hinterrad	Rueda trasera	

Plate 16

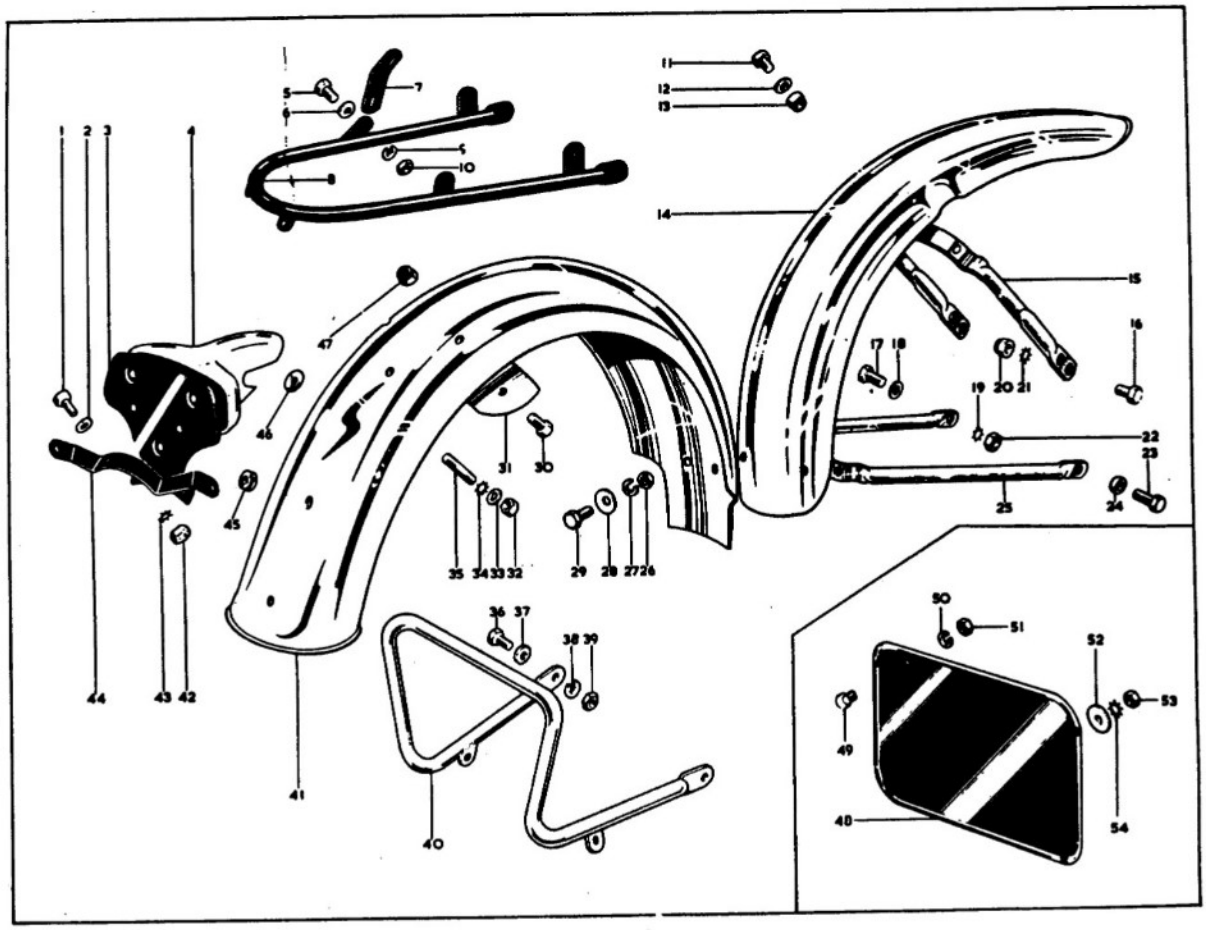
1
2
3
4
5
6
7
8
9
10
11
12
13
14
15
16
17
18
19
20
21
22
23
24
25
26
27
28
29
30
31
32
33
34
35
36
37
38
39
40
41
42
43
44
45
46
47
48
49
50
51
52
53
54

Plate 16

MUDGUARDS, GARDE-BOUE, SCHUTZBLECH, GUARDABARROS

	Spares No. / No. de pièce / Ersatzteil-Nr. / No. de repuesto	Description	Designation	Beschreibung	Descripción	Per Set / Par jeu / Pr. Satz / Juego de
1.	2-204	Bolt	Boulon	Schraube	Tornillo	2
2.	27-8560	Washer	Rondelle	Scheibe	Arandela	2
3.	68-6835	Support Plate	Plaque de support	Verstrebungplatte	Placa de soporte	
4.	68-6823	Support	Support	Verstrebung	Soporte	
5.	67-8313	Bolt	Boulon	Schraube	Tornillo	4
*5.	28-2338	Bolt	Boulon	Schraube	Tornillo	2
6.	2-923	Washer	Rondelle	Scheibe	Arandela	4
7.	68-6802	Bracket	Support	Verstrebung	Soporte	2
8.	41-6782	Support Rail	Tringle	Strebe	Tirante	
9.	24-8784	Spring Washer	Rondelle frein	Sicherung	Freno	4
10.	2-49	Nut	Écrou	Mutter	Tuerca	4
11.	2-204	Bolt	Boulon	Schraube	Tornillo	4
12.	27-8560	Washer	Rondelle	Scheibe	Arandela	4
13.	40-414	Nut	Écrou	Mutter	Tuerca	4
14.	41-6533	Front]Mudguard	Garde-boue de roue avant	Vorderradschutzblech	Guardabarro delantera	
15.	42-6505	Stay	Tringle	Strebe	Tirante	
16.	3-1156	Bolt	Boulon	Schraube	Tornillo	4
17.	15-7354	Bolt (left-hand)	Boulon (gauche)	Schraube (links)	Tornillo (izquierdo)	
18.	2-923	Washer	Rondelle	Scheibe	Arandela	2
19.	36-382	Lockwasher	Rondelle frein	Sicherung	Freno	2
20.	42-4476	Nut	Écrou	Mutter	Tuerca	4
21.	36-382	Lockwasher	Rondelle frein	Sicherung	Freno	4
22.	2-1616	Nut	Écrou	Mutter	Tuerca	2
23.	2-1934	Bolt (right-hand)	Boulon (droite)	Schraube (rechts)	Tornillo (derecho)	
24.	2-370	Spacer (right-hand)	Entretoise (droite)	Distanzrohr (rechts)	Distanciador (derecho)	
25.	40-6570	Stay	Tringle	Strebe	Tirante	
26.	2-2395	Nut	Écrou	Mutter	Tuerca	2
27.	2-1462	Spring Washer	Rondelle frein	Sicherung	Freno	2
28.	40-6790	Washer	Rondelle	Scheibe	Arandela	2
29.	2-204	Bolt	Boulon	Schraube	Tornillo	2
30.	2-353	Bolt	Boulon	Schraube	Tornillo	2
31.	40-6792	Stiffening Plate	Plaque	Scheibe	Placa	
32.	2-2395	Nut	Écrou	Mutter	Tuerca	
33.	76-101	Washer	Rondelle	Scheibe	Arandela	
34.	29-541	Lockwasher	Rondelle frein	Sicherung	Freno	
35.	31-222	Stud	Goujon	Stehbolzen	Esparago	

Plate 16

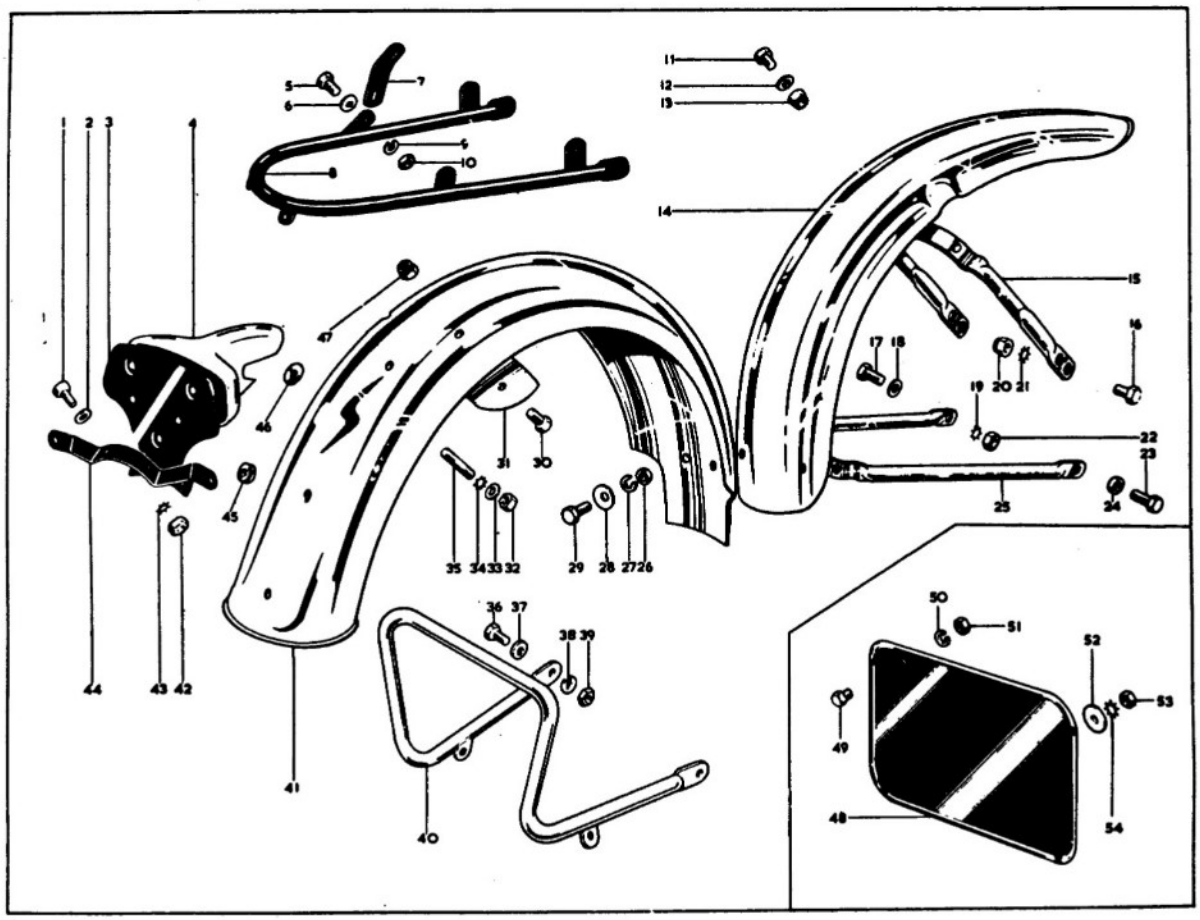
1
2
3
4
5
6
7
8
9
10
11
12
13
14
15
16
17
18
19
20
21
22
23
24
25
26
27
28
29
30
31
32
33
34
35
36
37
38
39
40
41
42
43
44
45
46
47
48
49
50
51
52
53
54

Plate 16

MUDGUARDS, GARDE-BOUE, SCHUTZBLECH, GUARDABARROS

	Spares No. No. de pièce Ersatzteil-Nr. No. de repuesto	Description	Designation	Beschreibung	Descripción	Per Set Par jeu Pr. Satz Juego de
36.	27-6742	Bolt	Boulon	Schraube	Tornillo	2
37.	2-923	Washer	Rondelle	Scheibe	Arandela	2
38.	24-8784	Spring Washer	Rondelle frein	Sicherung	Freno	2
39.	2-49	Nut	Écrou	Mutter	Tuerca	2
40.	41-9152	Handrail	Poignée	Griff	Puño	
41.	40-6815	Rear Mudguard	Garde-boue de roue arrière	Hinterradschutzblech	Guardabarro trasera	
†41.	40-6816	Rear Mudguard	Garde-boue de roue arrière	Hinterradschutzblech	Guardabarro trasera	
42.	2-2395	Nut	Écrou	Mutter	Tuerca	2
43.	29-541	Lockwasher	Rondelle frein	Sicherung	Freno	2
44.	68-6834	Bracket	Bride	Verstrebung	Soporte	
45.	67-6839	Grommet	Virole caoutchouc	Gummitülle	Manguera de goma	2
46.	68-6832	Rubber Washer	Rondelle caoutchouc	Gummischeibe	Arandela de goma	
47.	42-4476	Nut	Écrou	Mutter	Tuerca	2
†48.	68-6837	Rear Number Plate	Plaque de police	Nummernschild	Chapa de patente	
†49.	24-7178	Bolt	Boulon	Schraube	Tornillo	2
†50.	2-1462	Spring Washer	Rondelle frein	Sicherung	Freno	2
†51.	2-2395	Nut	Écrou	Mutter	Tuerca	2
†52.	27-8560	Washer	Rondelle	Scheibe	Arandela	
†53.	21-5102	Nut	Écrou	Mutter	Tuerca	
†54.	29-541	Lockwasher	Rondelle frein	Sicherung	Freno	
		*For use with handrail. †Except U.S.A.	*Pour montagg avec poignée. †Excepter U.S.A.	*Für Montage mit Griff. †Ausnehmen U.S.A.	*Para montaje con puño. †Exceptuar U.S.A.	

Plate 17

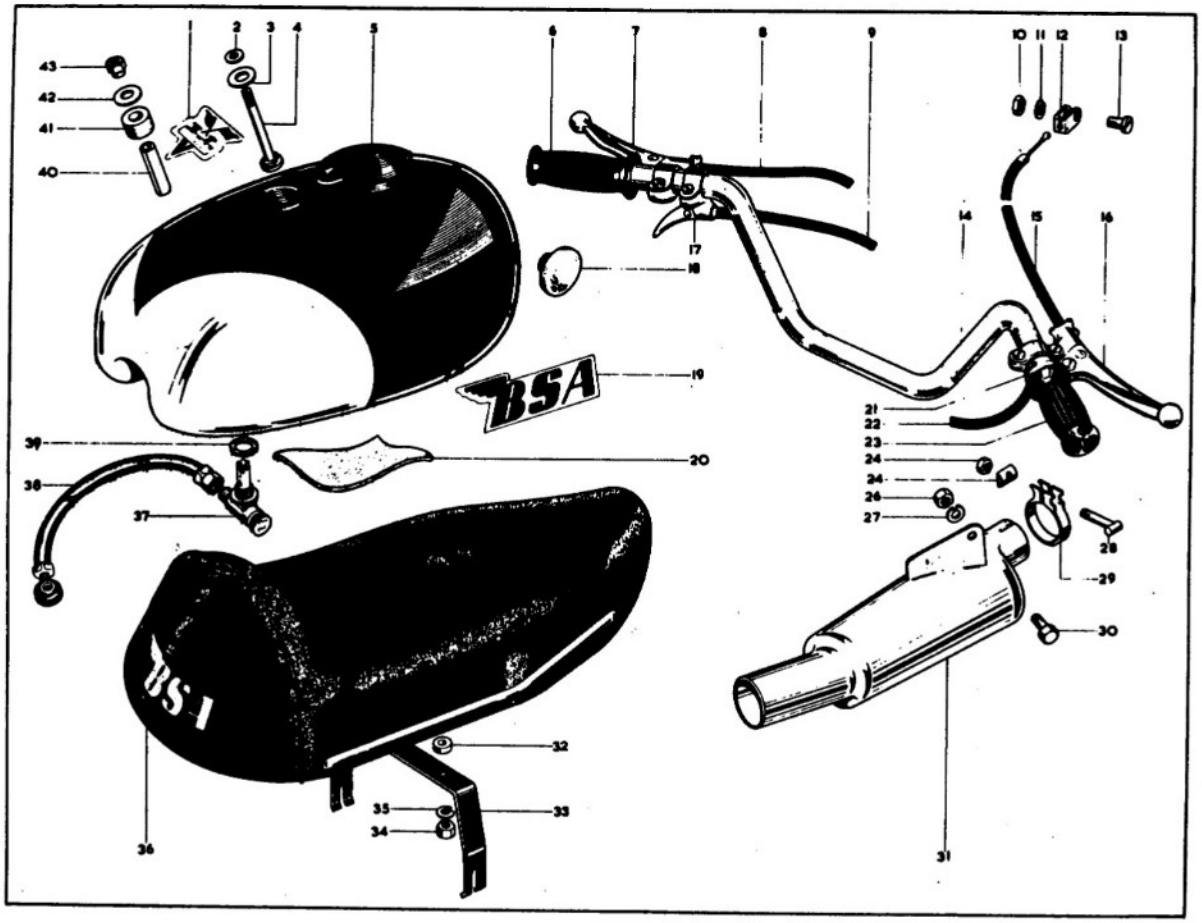

Plate 17

SEAT, SELLE, SATTEL, SILLIN
PETROL TANK, RÉSERVOIR D'ESSENCE, BENZINTANK, DEPOSITO DE COMBUSTIBLE
HANDLEBAR, GUIDON, LENKER, MANILLAR

	Spares No. / No. de pièce / Ersatzteil-Nr. / No. de repuesto	Description	Designation	Beschreibung	Descripción	Per Set / Par jeu / Pr. Satz / Juego de
1.	41-8052	Transfer	Transférer	Abziehbild	Transferir	
2.	2-923	Washer (top)	Rondelle (supérieur)	Oberscheibe	Arandela (superior)	
3.	29-5655	Washer (bottom)	Rondelle (inférieur)	Unterscheibe	Arandela (inferior)	
4.	40-8105	Bolt	Boulon	Schraube	Tornillo	
5.	40-8101	Petrol Tank	Réservoir d'essence	Benzintank	Deposito de combustible	
6.	19-7221	Rubber Grip (left-hand)	Poignée en caoutchouc (gauche)	Gummigriff (links)	Puño fijo de goma (izquierdo)	
7.	40-8539	Clutch Control	Levier d'embrayage	Kupplungshebel	Palanca del embrague	
8.	40-8615	Clutch Cable	Câble de commande de l'embrayage.	Kupplungkabel	Cable Bowden para embrague	
9.	41-8548	Exhaust Lifter Cable	Câble pour decompresseur	Seilzug für Auspuff-Ventilhebel	Cable para des compresor	
10.	2-443	Nut	Écrou	Mutter	Tuerca	
11.	2-1462	Spring Washer	Rondelle frein	Sicherung	Freno	
12.	29-5871	Toggle	Genouillère	Knebelgelenk	Junta de codillo	
13.	2-510	Screw	Vis	Schraube	Tornillo	
14.	40-4960	Handlebar	Guidon	Lenker	Manillar	
15.	40-8590	Front Brake Cable	Câble de commande du frein avant	Vorderradbremskabel	Cable Bowden para freno delantera	
16.	40-8530	Front Brake Control	Levier de frein	Bremshebel	Palanca de freno	
17.	42-8611	Exhaust Lifter Control	Manette de decompresseur	Auspuff-Ventilhebel	Mancilla del compresor	
18.	42-8052	Rubber Pad	Tampon caoutchouc	Gummiauflage	Cojinete de goma	2
19.	41-8051	Transfer	Transférer	Abziehbild	Transferir	
20.	42-8049	Rubber Mat	Recouvrement caoutchouc	Gummibelag	Estera de goma	2
21.	19-7223	Twist Grip Control	Poignée tournante de commande des gaz.	Gasdrehgriff	Puño girante de acelerador	
22.	41-8567	Throttle Cable	Câble de commande des gaz	Seilzug für Vergaser	Cable Bowden para acelerador	
23.	19-7222	Rubber Grip (right-hand)	Poignée en coutchouc (droite)	Gummigriff (rechts)	Puño fijo te goma (derecho)	
24.	21-5102	Nut	Écrou	Mutter	Tuerca	
25.	90-3064	Swivel	Pivot	Drehring	Eslabon de giratorio	
26.	2-46	Nut	Écrou	Mutter	Tuerca	
27.	2-2138	Spring Washer	Rondelle frein	Sicherung	Freno	
28.	90-3063	'T' Bolt	'T' boulon	'T' Schraube	'T' tornillo	
29.	90-3061	Clip complete	Bride complet	Klammer komplett	Grapa completo	
30.	2-803	Bolt	Boulon	Schraube	Tornillo	
31.	41-2725	Silencer	Silencieux	Schalldämpfer	Silenciador	
32.	40-4909	Distance Piece	Entretoise	Distanzrohr	Distanciador	2
33.	41-9131	Bracket	Support	Verstrebung	Soporte	
34.	29-3242	Nut	Écrou	Mutter	Tuerca	2
35.	2-2138	Spring Washer	Rondelle frein	Sicherung	Freno	4
36.	41-9130	Twin Seat	Selle double complet	Doppelsitz komplett	Asiento doble completo	
37.	68-8024	Petrol Tap	Robinet à essence	Benzinhahn	Grifo de benzina	
38.	41-8035	Petrol Pipe	Tuyauterie d'essence	Benzinleitung	Tubo de benzina	
39.	24-8504	Fibre Washer	Rondelle fibre	Fiberscheibe	Arandela fibra	as reqd.
39.	65-8218	Fibre Washer	Rondelle fibre	Fiberscheibe	Arandela fibra	as reqd.
39.	65-8219	Fibre Washer	Rondelle fibre	Fiberscheibe	Arandela fibra	as reqd.
40.	40-8066	Distance Piece	Entretoise	Distanzrohr	Distanciador	
41.	42-8017	Rubber Bush	Douille caoutchouc	Gummimuffe	Manguera de goma	
42.	68-8016	Washer	Rondelle	Scheibe	Arandela	
43.	68-8014	Nut	Écrou	Mutter	Tuerca	

Plate 18

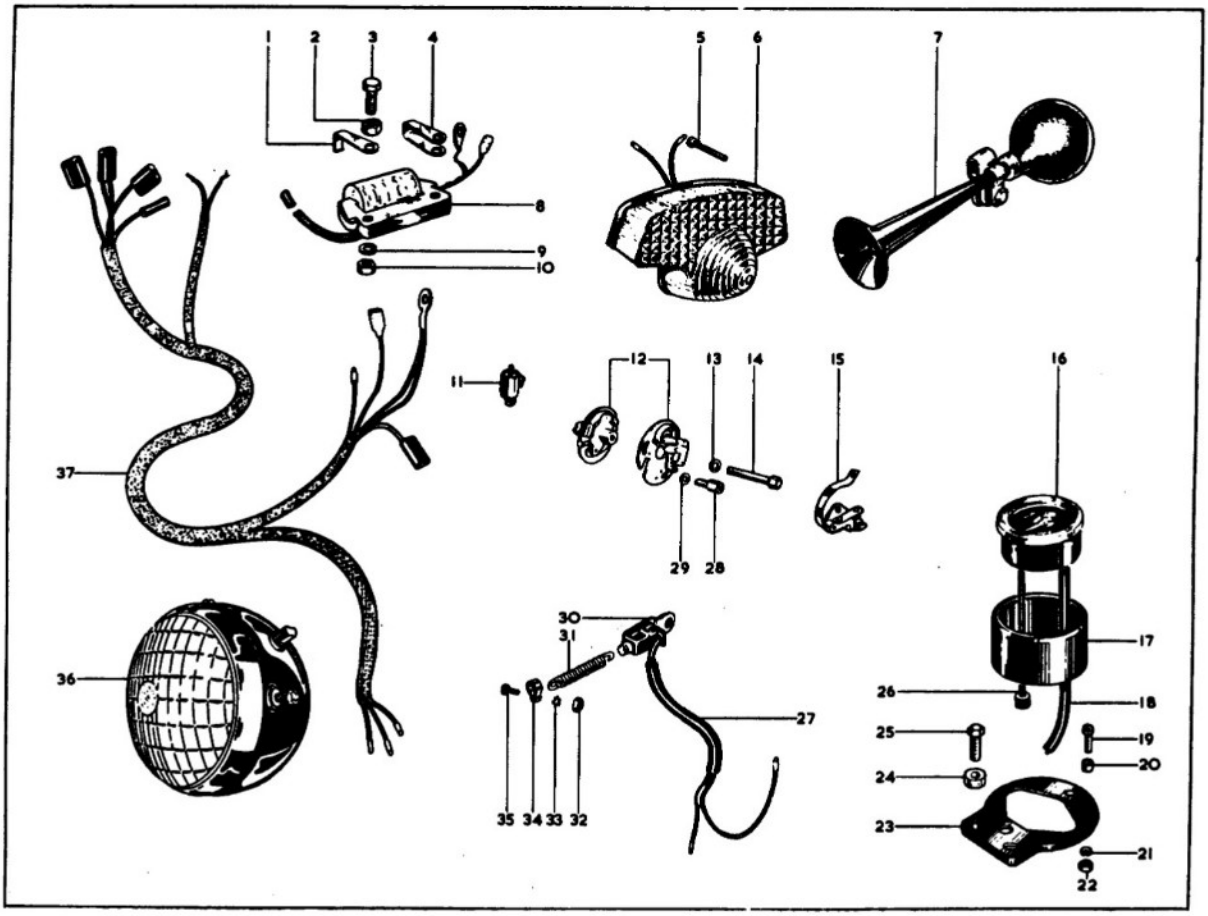
1
2
3
4
5
6
7
8
9
10
11
12
13
14
15
16
17
18
19
20
21
22
23
24
25
26
27
28
29
30
31
32
33
34
35
36
37

Plate 18
ELECTRICAL EQUIPMENT, EQUIPEMENT ELECTRIQUE, ELEKTR. AUSRÜSTUNG, EQUIPO ELECTRICO

	Spares Number / Numéro de pièce / Ersatzteil-Nummer / Numero de repuesto		Description	Designation	Beschreibung	Descripción	Per Set / Par jeu / Pr. Satz / Juego de
	B.S.A. NO.	MAKERS NO.					
1.	68-9153		Clip	Bride	Klammer	Grapa	
2.	2-2395		Nut	Écrou	Mutter	Tuerca	2
3.	2-14		Bolt	Boulon	Schraube	Tornillo	2
4.	68-9152		Clip	Bride	Klammer	Grapa	
5.	40-246		Screw	Vis	Schraube	Tornillo	
6.	19-1017	53972	Rear Lamp	Feu rouge arrière	Schlusslampe	Luz roja trasera	
7.	41-9126		Bulb Horn	Avertisseur à poire	Ballhupe	Bocina a pera	
8.	19-1711	45149B	Coil	Bobine	Spule	Bobina	
9.	2-1462		Spring Washer	Rondelle frein	Sicherung	Freno	2
10.	2-2395		Nut	Écrou	Mutter	Tuerca	2
11.	19-1685	425377	Condenser	Condensateur	Kondensator	Condensador	
12.	19-1788	54415296	Contact Breaker	Contacts du rupteur	Unterbrecher	Martillo del interuptor	
12.		54415748	Contact Breaker Cam	Came de rupteur	Unterbrecher-Nocken	Leva del ruptor	
13.	68-331		Washer	Rondelle	Scheibe	Arandela	
14.	76-290		Bolt	Boulon	Schraube	Tornillo	
15.	19-1684	54415803	Contact Set	Plots de contact	Unterbrecherkontakte	Contactos del ruptor	
16.	19-8936	SSM.5001/05	Speedometer Head (m.p.h.)	Compteur de vitesses (m.p.h.)	Tachometer (m.p.h.)	Velocimetro (m.p.h.)	
17.	68-9415		Speedometer Holder	Cuvette	Schale	Copa	
18.	19-9074		Speedometer Cable	Câble de compteur	Tachometerkabel	Arbol de transmisión del velocimetro.	4
19.	40-236		Screw	Vis	Schraube	Tornillo	4
20.	68-9418		Bush	Douille	Büchse	Casquillo	4
21.	24-7068		Washer	Rondelle	Scheibe	Arandela	4
22.	2-47		Nut	Écrou	Mutter	Tuerca	4
23.	68-9427		Mounting Plate	Bride	Verstrebung	Soporte	
24.	29-5374		Distance Piece	Entretoise	Distanzrohr	Distanciador	2
25.	2-14		Bolt	Boulon	Schraube	Tornillo	2
26.	19-9080	41-148-203-10	Speedometer Trip Shaft	Arbre pour compteur de voyage.	Shaft für Tachometer Reisezähler.	Arbol portmetro del trayecto	
27.	68-9449		Lead Tube	Tuau	Rohr	Tubo	
28.	40-683		Bolt	Boulon	Schraube	Tornillo	2
29.	40-682		Washer	Rondelle	Scheibe	Arandela	2
30.	19-1126	13325	Stop Light Switch	Commutateur de lampe de stop	Stoplichtschalter	Interruptor para luz stop	
31.	90-9280		Spring	Ressort	Feder	Resorte	
32.	2-1588		Nut	Écrou	Mutter	Tuerca	
33.	29-545		Washer	Rondelle	Scheibe	Arandela	
34.	65-9228		Clip	Bride	Klammer	Grapa	
35.	2-1584		Bolt	Boulon	Schraube	Tornillo	
36.	19-564	58395L	Headlamp complete	Phare complet	Scheinwerfer komplett	Faro completo	
37.	19-902	54933943	Harness	Faisceau de câbles	Kabelstrang	Juego de cables	

Plate 19

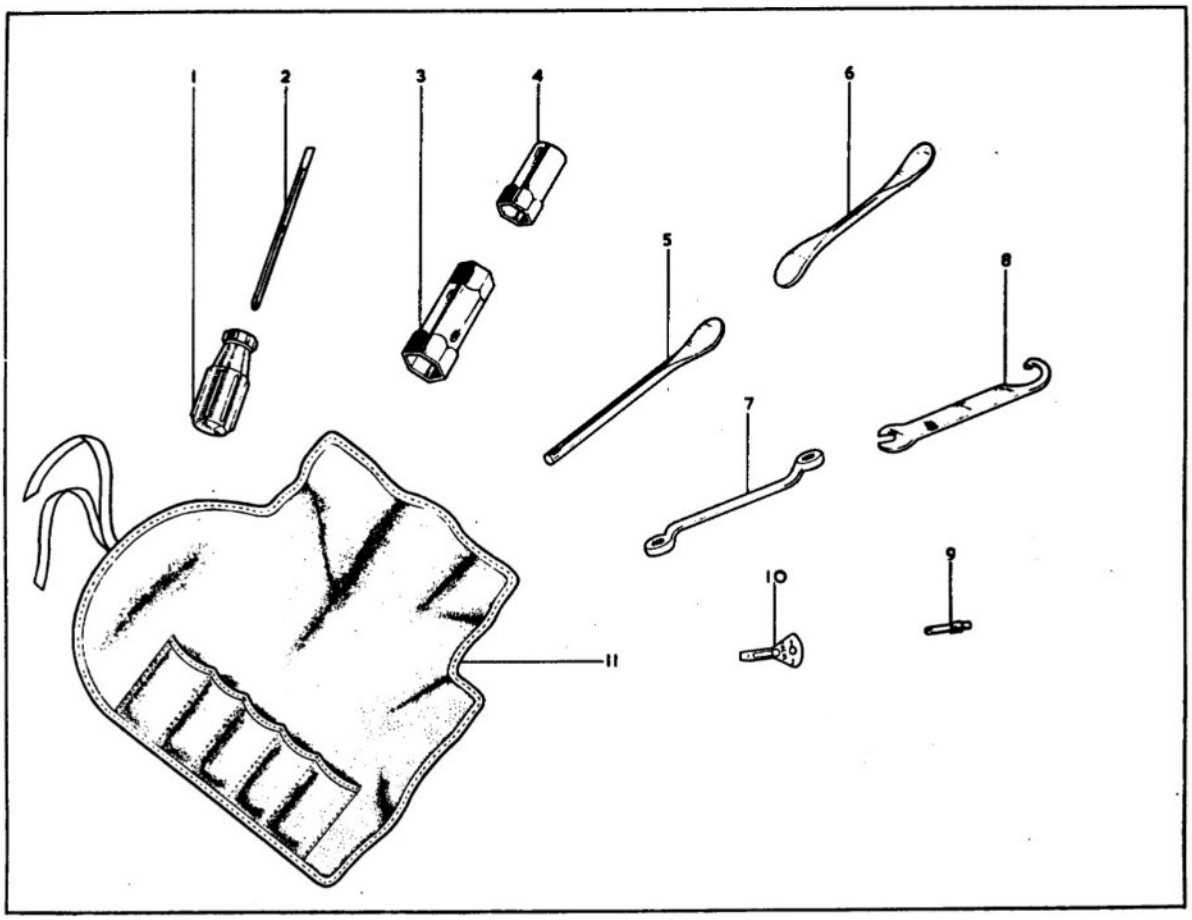

Plate 19

TOOLS, OUTILS, WERKZEUGE, HERRAMIENTOS

	Spares No. / No. de pièce / Ersatzteil-Nr. / No. de repuesto	Description	Designation	Beschreibung	Descripción	Per Set / Par jeu / Pr. Satz / Juego de
1.	68-9466	Screwdriver Handle	Poignée de tournevis	Schraubenziehergriff	Mango de destornillador	
2.	68-9465	Screwdriver Blade	Lame de tournevis	Schraubenzieherblatt	Hoja de destornillador	
3.	40-9017	Box Spanner	Clé à tube	Steckschlüssel	Llave de tubo	
4.	68-9464	Plug Spanner	Clé à bougie	Kerzenschlüssel	Llave para bujias	
5.	68-9463	Tyre Lever/Tommy Bar	Démonte-pneu/Broche	Reifenheber/Montereisen	Palanca desmonta-neumaticos/Barra para llaves de tubo.	
6.	29-9252	Tyre Lever	Demonte-pneu	Reifenheber	Palanca desmonta-neumaticos	
7.	67-9026	Ring Spanner	Clé annulaire	Ringschlüssel	Llave anular	
8.	68-9462	'C' Spanner	'C' clé	'C' Schlüssel	'C' llave	
9.	68-9467	Tyre Valve Key	Clé pour valve de chambre à air	Schlüssel für Schlauchventil	Llave para válvula de cámera	
10.	19-8301	Screwdriver	Tournevis	Schraubenzieher	Destornillador	
11.	68-9461	Tool Roll	Trousse à outils	Werkzugtasche	Bolsa de herramientos	
	41-9127	Toolkit complete	Outillage complet	Werkzeuge komplett	Herramientos completo	

Plate 20

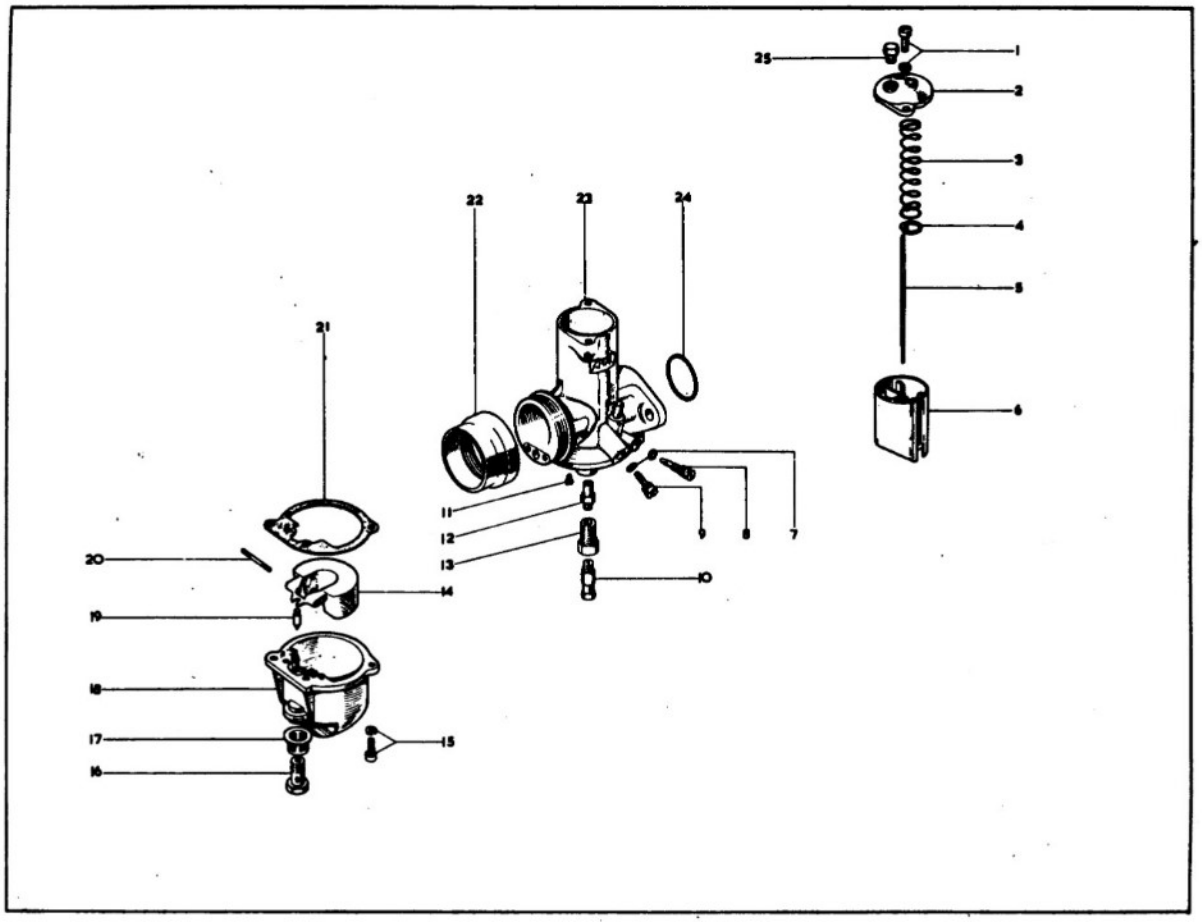

CARBURETTER, CARBURATEUR, VERGASER, CARBURADOR

	Spares Number / Numéro de pièce / Ersatzteil-Nummer / Numero de repuesto		Description	Designation	Beschreibung	Descripción	Per Set / Par jeu / Pr. Satz / Juego de
	B.S.A. NO.	AMAL NO.					
1.	19–3093	622–086	Screw and Washer	Vis et rondelle	Schraube und Scheibe	Tornillo y arandela	2
2.		928–097	Top Cap	Chapeau	Abdeckkappe	Tapón	
3.	19–3094	622–061	Throttle Spring	Ressort	Feder	Resorte	
4.	19–3095	622–067	Needle Clip	Bride	Klammer	Grapa	
5.	19–3107	928–063	Throttle Needle	Aiguille	Nadel	Aguja	
6.	19–3108	928–060	Throttle Valve (3)	Boisseau des gaz (3)	Gasscheiber (3)	Corredora de aceleración (3)	
7.	19–3098	622–082	'O' Ring	Bague 'O'	'O' Ring	Anillo 'O'	2
8.		622–076	Pilot Air Screw	Vis pilot d'air	Luftzuführungs-Schraube	Tornillo de guía de aire	
9.		622–077	Throttle Stop Screw	Vis de réglage du papillon	Stellschraube für Drossel	Tornillo de ajuste por acelerador	
10.	19–2882	376–100	Main Jet (220 c.c.)	Gicleur principal (220 c.c.)	Hauptdüse (220 c.c.)	Surtidor principal (220 c.c.)	
11.	19–3100	124–026	Pilot Jet (25 c.c.)	Gicleur de ralenti (25 c.c.)	Leerlaufdüse (25 c.c.)	Surtidor piloto (25 c.c.)	
12.	19–3101	622–079	Needle Jet	Gicleur d'aiguille	Nadeldüse	Surtidor de aguja	
13.		622–080	Jet Holder	Porte-gicleur	Düsenhalter	Porta-surtidor	
14.	19–3102	622–069	Float	Flotteur	Schwimmer	Flotador	
15.	19–3093	622–086	Screw and Washer	Vis et rondelle	Schraube und Scheibe	Tornillo y arandela	2
16.	19–3103	622–078	Banjo Bolt	Boulon 'banjo'	Banjoschraube	Perno 'banjo'	
17.	19–3048	376–093	Filter	Filtre	Filter	Filtro	
18.		622–050	Float Chamber	Cuve du flotteur	Schwimmergehäuse	Cámara del flotador	
19.	19–3105	622–068	Float Needle	Aiguille	Nadel	Aguja	
20.		622–071	Float Spindle	Arbre	Welle	Arból	
21.	19–3106	622–073	Float Chamber Gasket	Joint	Dichtung	Empaquetadura	
22.	41–733		Adaptor	Pièce d'ajustement	Anschlussrohr	Tubo de ajuste	
23.	19–2390	R930–1	Carburetter complete	Carburateur complet	Vergaser komplett	Carburador completo	
24.	19–3090	622–101	'O' Ring	Bague 'O'	'O' Ring	Anillo 'O'	
25.		4–137A	Plug Screw	Vis	Schraube	Tornillo	

NOTE: Where no B.S.A. Part Number is quoted, the part is only available from the makers.
NOTE: Dans le cas où une pièce n'a pas d'un numéro B.S.A. on pent l'obtenir seulement des fabricants.
ANMERKUNG: Wenn keine B.S.A.-Teile-Nummer Angegeben ist, dann ist das Betreffende Teil nur von der Herstellerfirma Erhältlich.
NOTA: Si no se indica numero de la pieza B.S.A., la pieza es disponible del fabricante solo.

NUMERICAL INDEX

Number	Page	Plate	Code
00-3163	9	—	—
00-3304	9	—	—
1-4675	19	6	28
1-4675	23	7	39
2-14	49	18	3
2-14	49	18	25
2-46	27	9	17
2-46	29	10	17
2-46	31	11	1
2-46	47	17	26
2-47	49	18	22
2-49	15	4	9
2-49	15	4	11
2-49	19	6	23
2-49	27	9	10
2-49	31	11	21
2-49	33	12	30
2-49	35	13	35
2-49	43	16	10
2-49	45	16	39
2-51	15	4	17
2-51	15	4	31
2-204	43	16	1
2-204	43	16	11
2-204	43	16	29
2-220	29	10	11
2-353	43	16	30
2-370	43	16	24
2-440	37	14	20
2-440	39	15	2
2-443	9	1	8
2-443	47	17	10
2-449	29	10	4
2-449	29	10	21
2-449	29	10	22
2-452	39	15	17
2-510	47	17	13
2-522	27	9	18
2-522	29	10	18
2-522	29	10	23
2-525	9	1	9
2-525	9	1	14
2-525	21	7	9
2-525	33	12	15
2-525	33	12	39
2-537	33	12	35
2-803	47	17	30
2-923	9	1	12
2-923	15	4	8
2-923	15	4	12
2-923	15	4	15
2-923	33	12	32
2-923	39	15	29
2-923	43	16	6
2-923	43	16	18
2-923	45	16	37
2-923	47	17	2
2-1462	29	10	12
2-1462	43	16	27
2-1462	45	16	50
2-1462	47	17	11
2-1462	49	18	9
2-1584	49	18	35
2-1588	49	18	32
2-1616	43	16	22
2-1733	29	10	3
2-1925	27	9	5
2-1925	31	11	14
2-1934	43	16	23
2-1967	27	9	4
2-1967	31	11	13
2-2138	27	9	21
2-2138	29	10	19
2-2138	29	10	25
2-2138	47	17	27
2-2138	47	17	35
2-2395	25	8	9
2-2395	29	10	13
2-2395	43	16	26
2-2395	43	16	32
2-2395	45	16	42
2-2395	45	16	51
2-2395	49	18	2
2-2395	49	18	10
2-2578	21	7	30
2-2579	21	7	32
2-2580	21	7	31
2-2894	19	6	31
2-2903	31	11	2
2-2903	35	13	16
3-111	27	9	1
3-1156	43	16	16
4-2276	31	11	26
15-152	11	2	34
15-431	37	14	19
15-431	39	15	4
15-645	15	4	1
15-2018	33	12	36
15-5155	9	1	10
15-5155	35	13	3
15-7354	43	16	17
19-564	49	18	36
19-902	49	18	37
19-1017	49	18	6
19-1126	49	18	30
19-1253	13	3	13
19-1684	49	18	15
19-1685	49	18	11
19-1711	49	18	8
19-1788	49	18	12
19-2390	6	—	—
19-2390	53	20	23
19-2882	53	20	10
19-3048	53	20	17
19-3090	53	20	24
19-3093	53	20	1
19-3093	53	20	15
19-3094	53	20	3
19-3095	53	20	4
19-3098	53	20	7
19-3100	53	20	11
19-3101	53	20	12
19-3102	53	20	14
19-3103	53	20	16
19-3105	53	20	19
19-3106	53	20	21
19-3107	53	20	5
19-3108	53	20	6
19-5305	29	10	28
19-5307	29	10	28
19-7221	47	17	6
19-7222	47	17	23
19-7223	47	17	21
19-7428	29	10	29
19-7429	29	10	1
19-7429	29	10	5
19-7621	11	2	7
19-7634	11	2	8
19-7717	37	14	9
19-7717	39	15	10
19-8019	13	3	14
19-8301	51	19	10
19-8683	25	8	18
19-8687	39	15	15
19-8936	49	18	16
19-9074	49	18	18
19-9080	49	18	26
19-9217	41	15	49
21-5102	45	16	53
21-5102	47	17	24
21-5617	13	3	33
21-5617	33	12	11
24-724	13	3	32
24-732	13	3	21
24-978	15	4	16
24-5160	11	2	36
24-5160	35	13	13
24-5860	37	14	17
24-6040	9	1	11
24-6040	31	11	12
24-7000	39	15	26
24-7012	37	14	7
24-7065	29	10	16
24-7068	49	18	21
24-7178	45	16	49
24-8045	37	14	16
24-8504	47	17	39
24-8784	39	15	20
24-8784	43	16	9
24-8784	45	16	38
24-8928	33	12	6
26-650	11	2	43
27-5135	35	13	21
27-6742	45	16	36
27-6810	41	15	40
27-6813	37	14	5
27-8560	33	12	7
27-8560	43	16	2
27-8560	43	16	12
27-8560	45	16	52
28-2080	37	14	8
28-2080	39	15	6
28-2338	43	16	5
29-541	15	4	33
29-541	43	16	34
29-541	45	16	43
29-541	45	16	54
29-545	49	18	33
29-2053	13	3	11
29-2054	13	3	10
29-3242	47	17	34
29-3319	21	7	23
29-3319	29	10	15
29-3857	17	5	6
29-5289	35	13	19
29-5293	31	11	25
29-5338	35	13	45
29-5374	33	12	13
29-5374	49	18	24
29-5655	47	17	3
29-5871	47	17	12
29-5962	37	14	28
29-5968	37	14	15
29-5971	37	14	30
29-7564	31	11	9
29-7583	31	11	23
29-9252	51	19	6
30-196	27	9	31
31-222	15	4	34
31-222	43	16	35
35-701	37	14	1
35-701	37	14	24
35-709	19	6	15
35-6436	37	14	10
35-6436	39	15	24
36-382	19	6	24
36-382	27	9	11
36-382	31	11	11
36-382	31	11	22
36-382	33	12	31
36-382	35	13	12
36-382	43	16	19
36-382	43	16	21
40-19	15	4	13
49-20	15	4	10
40-24	19	6	25
40-25	13	3	18
40-28	21	7	4

NUMERICAL INDEX—*Continued*

Number	Page	Plate	Code
40-43	11	2	23
40-56	9	1	15
40-118	13	3	25
40-124	9	1	25
40-127	9	1	23
40-129	9	1	21
40-131	9	1	22
40-148	11	2	11
40-150	27	9	14
40-156	11	2	5
40-157	11	2	1
40-158	11	2	12
40-158	11	2	33
40-159	11	2	2
40-162	11	2	3
40-164	11	2	10
40-167	9	1	33
40-171	9	1	32
40-182	9	1	3
40-207	9	1	1
40-208	9	1	16
40-209	9	1	13
40-222	21	7	3
40-228	21	7	29
40-229	21	7	6
40-229	23	7	40
40-229	25	8	6
40-234	21	7	27
40-234	25	8	4
40-235	21	7	8
40-236	21	7	22
40-236	49	18	19
40-239	25	8	34
40-240	13	3	5
40-241	13	3	4
40-243	13	3	7
40-246	13	3	6
40-246	49	18	5
40-248	25	8	33
40-292	11	2	13
40-294	11	2	6
40-295	9	1	18
40-296	11	2	14
40-325	13	3	17
40-326	13	3	17
40-327	13	3	17
40-375	13	3	1
40-376	19	6	30
40-385	19	6	29
40-387	19	6	2
40-394	17	5	4
40-414	13	3	12
40-414	15	4	27
40-414	33	12	1
40-414	33	12	5
40-414	33	12	10
40-414	33	12	16
40-414	35	13	43
40-414	43	16	13
40-415	9	1	2
40-417	9	1	5
40-418	9	1	6
40-455	13	3	27
40-572	11	2	42
40-663	21	7	21
40-679	21	7	7
40-682	49	18	29
40-683	49	18	28
40-684	21	7	25
40-688	21	7	26
40-705	13	3	9
40-715	25	8	35
40-740	25	8	32
40-977	21	7	1
40-1001	25	8	7
40-1005	25	8	5
40-1015	15	4	21
40-1016	15	4	23
40-1020	25	8	21
40-2010	31	11	20
40-2012	31	11	19
40-2021	31	11	17
40-3007	17	5	14
40-3019	17	5	10
40-3020	17	5	8
40-3032	19	6	18
40-3033	19	6	19
40-3042	19	6	14
40-3043	19	6	16
40-3044	19	6	13
40-3045	19	6	12
40-3051	15	4	7
40-3059	19	6	9
40-3060	27	9	32
40-3061	19	6	22
40-3064	19	6	32
40-3073	21	7	18
40-3082	21	7	33
40-3084	21	7	34
40-3085	23	7	38
40-3119	17	5	10
40-3120	17	5	10
40-3121	15	4	6
40-3126	17	5	8
40-3127	17	5	8
40-3143	19	6	6
40-3150	25	8	22
40-3155	19	6	10
40-3190	15	4	3
40-3193	19	6	11
40-3194	19	6	7
40-3201	25	8	20
40-3203	25	8	17
40-3206	25	8	19
40-3207	25	8	23
40-3210	25	8	25
40-3211	25	8	26
40-3218	25	8	29
40-3220	25	8	14
40-3221	25	8	28
40-3222	25	8	10
40-3227	25	8	12
40-3230	25	8	8
40-3233	25	8	13
40-3234	25	8	27
40-3254	17	5	13
40-3257	21	7	16
40-3258	17	5	19
40-3262	17	5	20
40-3265	17	5	15
40-3270	21	7	11
40-3271	23	7	46
40-3272	23	7	45
40-3273	23	7	44
40-3275	23	7	50
40-3276	23	7	49
40-3277	23	7	48
40-3278	23	7	52
40-3279	23	7	47
40-3281	23	7	37
40-3282	23	7	42
40-3283	21	7	15
40-3285	21	7	14
40-3289	19	6	21
40-3291	19	6	17
40-3292	17	5	1
40-3292	23	7	54
40-3294	19	6	20
40-3321	19	6	8
40-4077	27	9	16
40-4130	29	10	24
40-4159	27	9	6
40-4238	29	10	27
40-4241	29	10	10
40-4251	27	9	22
40-4733	29	10	6
40-4734	29	10	7
40-4735	29	10	9
40-4737	29	10	8
40-4820	31	11	27
40-4836	31	11	15
40-4909	47	17	32
40-4960	47	17	14
40-5018	35	13	2
40-5090	35	13	14
40-5111	35	13	11
40-5114	35	13	6
40-5143	35	13	8
40-5144	35	13	10
40-5145	35	13	7
40-5549	37	—	—
40-6022	31	11	4
40-6030	27	9	8
40-6030	27	9	13
40-6033	39	15	27
40-6040	39	15	28
40-6570	43	16	25
40-6790	43	16	28
40-6792	43	16	31
40-6815	45	16	41
40-6816	45	16	41
40-6910	29	10	2
40-8066	47	17	40
40-8101	47	17	5
40-8105	47	17	4
40-8327	33	12	19
40-8382	33	12	29
40-8530	47	17	16
40-8539	47	17	7
40-8590	47	17	15
40-8615	47	17	8
40-9017	51	19	3
41-23	9	1	19
41-24	9	1	26
41-26	9	1	28
41-31	9	1	4
41-34	15	4	14
41-44	11	2	38
41-90	11	2	15
41-93	6	—	—
41-92	11	2	16
41-98	11	2	17
41-99	6	—	—
41-101	11	2	27
41-102	6	—	—
41-104	6	—	—
41-175	27	9	12
41-176	9	1	7
41-183	11	2	44
41-506	13	3	20
41-513	15	4	16
41-519	21	7	5
41-539	11	2	40
41-540	11	2	39
41-546	11	—	—
41-548	11	—	—
41-549	11	2	41
41-551	11	2	20
41-554	11	2	21
41-557	11	2	24
41-560	13	3	26
41-564	11	2	22
41-565	13	3	31
41-567	13	3	30
41-569	13	3	29
41-579	11	2	29
41-586	11	2	26
41-588	11	2	25

Number	Page	Plate	Code
41-592	13	3	23
41-595	13	3	24
41-603	15	4	19
41-604	15	4	32
41-605	15	4	28
41-606	15	4	22
41-608	15	4	20
41-609	15	4	30
41-615	13	3	16
41-620	15	4	36
41-624	15	4	37
41-631	13	3	15
41-632	9	1	29
41-633	9	1	17
41-635	9	1	20
41-638	11	2	31
41-639	11	2	35
41-663	9	1	39
41-664	9	1	38
41-668	13	3	22
41-673	13	3	8
41-674	13	3	19
41-674	33	12	18
41-674	33	12	12
41-677	11	2	4
41-684	11	2	30
41-691	11	2	18
41-692	6	—	—
41-693	6	—	—
41-705	15	4	26
41-706	15	4	38
41-714	15	4	24
41-715	21	7	2
41-733	53	20	22
41-735	19	6	26
41-801	6	—	—
41-801	15	—	—
41-803	15	4	25
41-804	15	4	35
41-2722	9	1	40
41-2725	47	17	31
41-3045	17	5	16
41-3054	17	5	5
41-3059	23	7	51
41-3061	17	5	7
41-3063	17	5	11
41-3064	17	5	9
41-3068	17	5	23
41-3069	17	5	3
41-3070	17	5	2
41-3072	17	5	25
41-3074	17	5	24
41-3078	17	5	22
41-3087	17	5	21
41-3089	17	5	12
41-3091	25	8	30
41-3092	15	4	5

Number	Page	Plate	Code
41-3209	25	8	24
41-3210	25	8	16
41-3212	25	8	15
41-3215	25	8	31
41-4835	31	11	28
41-4844	31	11	7
41-4845	31	11	6
41-5103	35	13	17
41-5105	35	13	26
41-5116	35	13	48
41-5124	35	13	31
41-5128	35	13	38
41-5130	35	13	44
41-5134	35	13	42
41-5135	35	13	33
41-5137	35	13	46
41-5138	35	13	29
41-5139	35	13	41
41-5140	35	13	40
41-5141	35	13	28
41-5143	35	13	32
41-5144	35	13	39
41-5145	35	13	30
41-5146	35	13	50
41-5153	35	—	—
41-5155	35	13	25
41-5156	35	13	25
41-5157	35	13	23
41-6009	41	—	—
41-6016	37	14	3
41-6016	37	14	12
41-6016	39	15	35
41-6016	41	15	44
41-6017	39	15	12
41-6019	41	15	50
41-6021	41	15	47
41-6022	41	15	38
41-6032	39	15	33
41-6082	41	15	51
41-6090	39	15	13
41-6091	39	15	14
41-6093	39	15	8
41-6094	39	15	7
41-6098	41	15	52
41-6533	43	16	14
41-6782	43	16	8
41-7007	27	9	30
41-7015	27	9	3
41-7039	27	9	27
41-7712	29	10	14
41-7854	33	12	2
41-7858	33	12	4
41-7862	33	12	38
41-7864	33	12	18
41-7866	33	12	9
41-8035	47	17	38
41-8051	47	17	19

Number	Page	Plate	Code
41-8052	47	17	1
41-8344	33	12	26
41-8346	33	12	37
41-8548	47	17	9
41-8567	47	17	22
41-9126	49	18	7
41-9127	51	—	—
41-9130	47	17	36
41-9131	47	17	33
41-9152	45	16	40
42-3249	31	11	18
42-4343	27	9	25
42-4364	27	9	24
42-4475	27	9	9
42-4475	27	9	15
42-4475	27	9	20
42-4476	9	1	35
42-4476	31	11	3
42-4476	31	11	5
42-4476	39	15	30
42-4476	43	16	20
42-4476	45	16	47
42-4925	31	11	8
42-4926	31	11	10
42-5864	13	3	28
42-6011	41	15	39
42-6012	41	15	41
42-6019	39	15	16
42-6034	39	15	11
42-6045	39	15	5
42-6317	41	15	42
42-6505	43	16	15
42-6554	21	7	20
42-8017	47	17	41
42-8049	47	17	20
42-8052	47	17	18
42-8611	47	17	17
47-26	9	1	34
47-48	9	1	36
47-4214	27	9	26
47-7005	27	9	2
47-7816	33	12	17
47-9010	33	12	14
53-3049	23	7	55
54-9012	21	7	24
64-6016	35	13	5
65-1417	9	1	27
65-1418	9	1	37
65-2494	9	1	30
65-2495	9	1	31
65-2593	23	7	43
65-5111	39	15	25
65-5295	35	13	15
65-5332	35	13	49
65-5333	35	13	4
65-5424	35	13	18
65-5451	35	13	22

Number	Page	Plate	Code
65-5884	37	14	4
65-5884	37	14	11
65-5884	39	15	36
65-5886	41	15	46
65-5887	41	15	45
65-5899	37	14	14
65-5904	37	14	27
65-5904	39	15	23
65-5905	37	14	23
65-5907	37	14	22
65-5910	37	14	6
65-5940	37	14	26
65-5940	39	15	9
65-6274	27	9	29
65-6574	37	14	18
65-8218	47	17	39
65-8219	47	17	39
65-8500	33	12	20
65-9228	49	18	34
66-102	11	2	9
66-492	11	2	28
66-954	11	2	19
66-3074	9	1	24
66-3074	17	5	18
66-3074	23	7	53
66-3074	25	8	11
66-4149	27	9	7
66-4708	37	14	21
66-4708	39	15	3
66-7518	13	3	2
66-7518	15	4	2
67-42	33	12	21
67-1236	19	6	1
67-1288	15	4	39
67-1391	15	4	29
67-1498	19	6	4
67-1505	19	6	3
67-5565	37	14	25
67-5599	37	14	29
67-6027	41	15	43
67-6033	39	15	31
67-6034	39	15	32
67-6038	39	15	18
67-6051	41	15	37
67-6839	45	16	45
67-8313	43	11	16
67-8313	31	16	5
67-9026	51	19	7
68-155	11	2	32
68-331	49	18	13
68-340	29	10	20
68-340	29	10	26
68-383	13	3	3
68-597	19	6	5
68-610	33	12	23
68-839	25	8	2
68-840	25	8	3

Number	Page	Plate	Code
68–3168	15	4	4
68–3193	21	7	36
68–3317	21	7	35
68–4081	27	9	19
68–4835	31	11	24
68–5056	35	13	1
68–5104	35	13	34
68–5108	35	13	24
68–5134	35	13	20
68–5170	35	13	36
68–5171	35	13	37
68–5198	35	13	27
68–5551	37	14	2
68–5552	37	14	13
68–6066	39	15	1
68–6081	39	15	34
68–6095	39	15	19
68–6133	39	15	22
68–6135	39	15	21
68–6142	41	15	48
68–6802	43	16	7
68–6823	43	16	4
68–6832	45	16	46
68–6834	45	16	44
68–6835	43	16	3
68–6837	45	16	48
68–7061	27	9	23
68–8014	47	17	43
68–8016	47	17	42
68–8024	47	17	37
68–8315	33	12	22
68–8317	33	12	34
68–8328	33	12	24
68–8334	33	12	33
68–8343	33	12	28
68–8382	33	12	27
68–8383	33	12	25
68–9152	49	18	4
68–9153	49	18	1
68–9415	49	18	17
68–9418	49	18	20
68–9427	49	18	23
68–9449	49	18	27
68–9461	51	19	11
68–9462	51	19	8
68–9463	51	19	5
68–9464	51	19	4
68–9465	51	19	2
68–9466	51	19	1
68–9467	51	19	9
75–257	23	7	56
76–12	11	2	37
76–101	43	16	33
76–210	23	7	41
76–271	21	7	17
76–290	49	18	14
76–528	21	7	13
76–546	21	7	28
76–2742	33	12	3
76–4116	25	8	1
89–3208	21	7	19
89–5015	35	13	9
89–5036	35	13	7
90–11	21	7	12
90–241	19	6	5
90–3061	47	17	29
90–3063	47	17	28
90–3064	47	17	25
90–5268	21	7	10
90–6074	17	5	17
90–7029	27	9	28
90–9280	49	18	31

AMAL NUMBERS

Number	Page	Plate	Code
4–137A	53	20	25
124–026	53	20	11
376–093	53	20	17
376–100	53	20	10
622–050	53	20	18
622–061	53	20	3
622–067	53	20	4
622–068	53	20	19
622–069	53	20	14
622–071	53	20	20
622–073	53	20	21
622–076	53	20	8
622–077	53	20	9
622–078	53	20	16
622–079	53	20	12
622–080	53	20	13
622–082	53	20	7
622–086	53	20	1
622–086	53	20	15
622–101	53	20	24
928–060	53	20	6
928–063	53	20	5
928–097	53	20	2
R.930–1	53	20	23

LIST OF B.S.A. STOCKISTS

Save time and postage by contacting your nearest B.S.A. Stockist for B.S.A. Spare Parts, Spare Part Catalogues, Instruction Books, Transfers, etc.

All B.S.A. Dealers carry stocks of B.S.A. Spare Parts but the following appointed Stockists maintain a comprehensive range.

Town	Name of Stockist	Address	Telephone Number	Telegraphic Address
Aberdeen	J. Dawson	24-26 Thistle Street	25556	
	George Cheyne (Cycles) Ltd.	147-149 Holburn Street	50341/2	Motorbike, Aberdeen.
Accrington	Bill Snape Ltd.	379, 392 and 396 Blackburn Road	4724	
Aldershot	Phillips Bros. (Aldershot) Ltd.	Birchett Road	1111/2	Phillips, Cycles, Aldershot.
Alloa	J. G. Robertson (Cycles) Ltd.	Clackmannon Road	1410/11	
Ashington	Mains of Ashington	Laburnam Terrace	3204	
Banbury	Trinder Bros.	2A Broad Street	2456	
	Eddie Dow Ltd.	Southam Road, Oxon.	4287/8	
Barnsley	T. Garner & Son	John Street Showrooms, New Street	2866	
Bath	R. U. Holoway & Son	32, 33 and 34 St. Johns Road	Bathwick 5084	
Bedford	Glanfield Lawrence (Bedford) Ltd.	11 Mill Street, Bedford	66044	
Belfast	W. J. Chambers & Co.	106 and 108 Donegall Pass	27253/4	Fastmote, Belfast.
Biggleswade	Bryants (The Rider Agents)	Shortmead Street	3108	
Birkenhead	Bob Simister Ltd.	540-544 New Chester Road, Rock Ferry	Rock Ferry 1452	
Birmingham	County Cycle & Motor Co. Ltd.	265-266 Broad Street	Midland 2671	
		104 Bath Row (repairs) (closed Sat. 1 p.m.)	Midland 2817	
	C. E. Cope & Sons Ltd.	481-487 Hagley Road, Edgbaston 17	Bearwood 2246/7	
	Shovelbottom's Ltd.	376 Ladypool Road, Sparkbrook 12	South 2212 & 3247	
	Aston Auto Motors	177 Aston Road, Birmingham 6	Aston Cross 3201/2	
	Vale-Onslow (Mtrs.) Ltd.	116 Stratford Road	Victoria 2577	
Blackburn	S. & G. Motor Cycles (Blackburn) Ltd.	15-17 Great Bolton Street	6678	
Blackpool	J. Hall & Son (Blackpool) Ltd.	102-106 Devonshire Road	22130	
Bletchley (Bucks)	A. W. Mayle	13 Victoria Road	Bletchley 2211	
Bolton	Charlie Robinson (Motor Cycles) Ltd.	119 and 121 Higher Bridge Street	23931	
Bournemouth	Jenkin & Pursers Ltd.	3-5 Lansdowne Road	Bournemouth24381/2	
Bradford	J. K. Hirst Ltd.	41 Wakefield Road	22543	
Bridgend	Peter Smith Ltd.	Market Street	3082	
Brighton	Redhill Motors (Brighton) Ltd.	104 North Road	61391	
Bristol	Kings (Oxford) Ltd.	Stokes Croft	27591/2	
Bristol 2	Fowlers of Bristol Ltd.	79-100 Grosvenor Road	51538/9	
Bromsgrove	Ralphs	110 Birmingham Road	3228	
Bury St. Edmunds	C. J. Bowers & Son	99-100 Risbeygate Street	4635	
Bury (Lancs)	J. Sandiford (M/C) Ltd.	30 Walmersley Road	4714	
Cambridge	Hallens	Union Lane	56225	
Canterbury	Hallets of Canterbury	St. Dunstan's Street	62275	
Cardiff	Car Distributors (Cardiff) Ltd.	134-140 City Road	30022	
	Robert Bevan & Son	35 Castle Street	27477/8	
Carlisle	W. T. Tiffen & Son	Irishgate, Carlisle	25024	Tiffen, Irishgate, Carlisle.
Carmarthen	Eddie Stephens Motors	22-23 Water Street	Carmarthen 6233	
Chatham	Grays of Chatham Ltd.	11-19 High Street	4005	
Chelmsford	Hadlers Garage Ltd.	New Street	4844/5	Hadler, Chelmsford.
Cheltenham	H. & L. Motors Ltd.	Bath Street	22887	
Chester	Davies Bros. (Chester) Ltd.	34 Bridge Street	25510	
Chesterfield	Walter Wragg Ltd.	95 Lordsmill Street, Derbyshire	3266	
Clydebank	John A. Weddell	72 Dumbarton Road	Clydebank 1429	
Colne	C. H. Schofield (Motors) Ltd.	Market Place	859	
Coventry	Coventry Motor Mart Ltd.	86 London Road	24707	Coventry Motor Mart.
Crewe	Cooke's Garages (Crewe) Ltd.	10-20 Nantwich Road	2011	Cooke's Motors, Crewe.
Croydon (West)	Godfreys Ltd.	228-234 London Road	Croydon 3641/2	Gofrabike, Croydon.
Dalton-in-Furness	H. Holme	24-26 Ulveston Road	25	
Darlington	White Bros. (Darlington) Ltd.	201, 205 and 209 Northgate	67757	

Town	Name of Stockist	Address	Telephone Number	Telegraphic Address
Dartford	Schweiso Bros. Ltd.	177 Lowfield Street	Dartford 4279	
Derby	Ingles Provincial Garages Ltd.	Walbrook Road	22920	
	D. Tye	Water Lane, Cromford	Wirksworth 2149	
Doncaster	W. Cusworth (Doncaster) Ltd.	Whitaker Street	4594	
Douglas (Lo.M.)	Gilbert Harding Ltd.	Peveral Square	Douglas 170	
Dudley	Chas. E. Cope & Sons Ltd.	98 and 193 High Strreet	Dudley 53464	
Dundee	George McLean Ltd.	Ward Road	5087	Vehicles, Dundee.
Dunfermline	Angus Campbell Ltd.	40-50 Campbell Street	639	
Eastbourne	Jempsons Ltd.	118-120 Seaside	756	Jempsons, Eastbourne.
Edgware (Middlesex)	Rex Judd Ltd.	High Street	Edgware 6911	
Edinburgh	J. R. Alexander & Co. Ltd.	10 and 14 Lothian Road	4455	Motorcycles, Edinburgh.
Enfield	Excel Motors (Enfield) Ltd.	265 Hertford Way, Enfield Highway		
	D. J. Shepherd & Co. (Enfield) Ltd.	434-436 Hertford Road, Enfield Highway	Howard 1631	
Exeter	P. Pike & Co. Ltd.	Alphington Street	58241	Piko, Exeter.
Frome	J. Difazio Motor Cycles	25 Catherine Street	2913	
Gateshead, 8	O. Carmichael & Son Ltd.	75 High West Street	71815	
Glasgow, C.3	Bell Bros. (H.P.) Ltd.	223 St. Georges Road	Douglas 6414	Douglas 6414, Glasgow.
Glasgow, C.4	J. R. Alexander & Co. Ltd.	272 Great Western Street	Douglas 7516	Alex Moto, Glasgow.
Gloucester	Mead & Tomkinson	11 London Road	23252	
Goodmayes (Essex)	Nelson & Ford Ltd.	515 Green Lane	Seven Kings 8010	
Grimsby	H. J. Gresswell & Son Ltd.	13, 15 and 19 Osborne Street	2202	
Guernsey	Millard & Co. Ltd.	Victoria Road	777	Millard Motors, Guernsey.
Guildford	E. Pascall (Guildford) Ltd.	11-12 Woodbridge Road	Guildford 2274/5/6	
Harrow	Pinks of Harrow	Station Road	0044/5 & (Spares 3328)	Pink, Harrow.
Hatfield	W. Waters & Sons Ltd.	32 Great North Road	2255	
Hereford	A. Kear & Co.	52a Commercial Street	2239	Kear, Hereford.
High Wycombe	A. W. Harrison	White Hill Garage	Beaconsfield 4294	
Holbeach	Gordan Woodman Ltd.	34 Fleet Street	3221	
Hornchurch	T. W. Kirby Ltd.	10 Roneo Corner	8785	
Hounslow	Stanley's Motors	46-48 Lampton Road	Hounslow 1949	Stanley's Hounslow.
Huddersfield	Earnshaw	Manchester Road	1232	
Hull	Jordans of Hull	Storey Street	24131	Gumption, Hull.
Huntingdon	Hallens (Hunts) Ltd.	10-20 St. Germain Street	1051/2	
Ipswich	Revetts Ltd.	53 Norwich Road	53726/7	
Jersey	Colebrooks (Jersey) Ltd.	22½ New St. John Street	Central 642	Colebrooks, Jersey.
Kendal	Tom O'Loughlin Ltd.	66 Stricklandgate	315	
Kidderminster	Lewis-Baggott & Co. Ltd.	58 New Road	2684	
Kings Lynn	Peter Guest Ltd.	Wooton Road	4129	
Kirkcaldy	County Motors (Kirkcaldy) Ltd.	Junction Road	Dysart 5631	
Lancaster	Pye Motors Ltd.	Parliament Street	3553	
Launceston	J. Wooldridge & Son	Western Road	21	Wooldridge, Launceston.
Leamington Spa	Jack Butler & Co.	Clarendon Avenue	Leamington 23943	
Leeds, 1	Watson-Cairns & Co. Ltd.	157-158 Lower Briggate	33024/5	Watson-Cairns, Briggate, Leeds.
Leicester	A. E. Milne & Son	239 Uppingham Road	Leicester 66844	
	Jack Gunnell	100 Welford Road	59678	
Lincoln	Wests (Lincoln) Ltd.	116 High Street	21262	
Liverpool	Cundles (Liverpool) Ltd.	Pembroke Place	Royal 6814	
LLawhaden	James Bowen & Sons (Llawhaden)	Llawhaden, near Narberth, Pem.	Llawhaden 6	
London, E.1	Monty Banks	12 Vallance Road, Stepney	Bishopsgate 4156	
E.6	E. E. Atkinson (Motors) Ltd.	415 and 417 Barking Road, East Ham		
E.7	Godfreys Ltd.	418 Romford Road, Forest Gate	Grangewood 1234/5	Gofrabike, Forgate.
E.18	E. S. Longstaff Ltd.	108 High Road, Woodford	Buckhurst 6369&6757	
N.5	Glanfield Lawrence (Highbury) Ltd.	25 Highbury Corner	North 2791	
N.12	George Grose	834 High Road, Finchley	Hillside 2149	
N.14	White & Martin Ltd.	18 Ashfield Parade, Southgate	Palmers Green 1035	
N.W.10	Slocombes Ltd.	251-253 Neasden Lane, Neasden	Dollis Hill 8055	
S.E.11	Writers Ltd.	161-165 Kennington Lane	Reliance 1362	
S.E.13	F. Parks & Sons Ltd.	404 High Street, Lewisham	Duncan 2676	

Town	Name of Stockist	Address	Telephone Number	Telegraphic Address
S.E.17	Harvey-Owen	181 Walworth Road	Rod 0282	
S.E.18	Cleare & Co. Ltd.	1 High Street, Woolwich	Woolwich 0174	
S.W.9	Pride & Clarke Ltd.	158 Stockwell Road	Brixton 6251 (Ext. 3)	Priclarke, London.
S.W.11	Owen Bros.	19 Battersea Rise, Clapham Junction	Battersea 5253	
S.W.17	Elite Motors (Tooting) Ltd.	951-961 Garratt Lane, Tooting Broadway	Balham 1200	Elitemota, Toot, London.
W.3	Whitbys of Acton Ltd.	273 The Vale, Acton	Shepherd's Bush 5355/6	
W.5	Kays of Ealing Ltd.	8-10 Bond Street	Ealing 2387	Sparesokay, Ealux, London.
Long Eaton	H. E. Buttler	68-72 Tamworth Road		
Lowestoft	Wrights Motors Ltd.	67-69 London Road South	4645	
Luton	B. G. England (Luton) Ltd.	352 Leagrave Road	51241	
Macclesfield	A. Watling	49 Buxton Road	3592	
Maidstone	Redhill Motors (Maidstone) Ltd.	The Broadway, Maidstone	3096	
Manchester, 3	Tom Davies (Motors) Ltd.	233 Deansgate	Blackfriars 0681	
3	Kings (Oxford) Ltd.	251-255 Deansgate	Deansgate 6741	
22	Alex Parker	Motocorna, Palatine Road, Northenden	Wythenshaw 2062	
Mansfield	Henstocks	128 Chesterfield Road	329	Henstock 329, Mansfield.
Middlesbrough	J. T. Dickinson (Middlesbrough) Ltd.	370 Lindthorpe Road	86618	Payacob, Middlesbrough.
Newcastle-on-Tyne	Dene (Newcastle) Motor Co. Ltd.	Haymarket	2-9165/6	Ened, Newcastle-on-Tyne.
Newton Abbot	J. E. Green & Co.	87 Queen Street	653	
Newport (Mon.)	R. J. Ware & Sons	69 Commercial Street	66206	
	Beechwood Motors	426 Chepstow Road	72338	
Northampton	Glanfield Lawrence (Northampton) Ltd.	40-44 Wellingborough Road	1272	
Norwich	Chapmans (Norwich) Ltd.	38-42 Duke Street	Norwich 29825	
Nottingham	Hooleys Garage Ltd.	Greyfriar Gate	55301	
	E. W. Campion & Son Ltd.	Arkwright Street and Queens Road	83444	
Oldbury	Tom Swallow	Freeth Street	Broadwell 2225	
Oldham	Alan Taylor (Northern) Ltd.	192 Manchester Street	Main 4456	
Oswestry	Roy Evans (Motor Cycles)	Beatrice Street	2301/2	
Oxford	Temples	69 St. Thomas Street	47496/7	
	Faulkner & Son	12 Cardigan Street	57279	
Parkstone	Huxhams	149-155 Ashley Road	Parkstone 4532	
Perth	M. Shaw & Sons	143 High Street	483	
Plymouth	P. Pike & Co. Ltd.	Rendle Street	Plymouth 68451	Piko, Plymouth.
Pontardulais	T. Griffiths	Forest Garage	Pontardulais 323	
Portsmouth	Jenkins & Purser Ltd.	277-281 Copnor Road	2339	
	Glanfield Lawrence	147-157 Fratton Road	74331	
	Percy Kiln Ltd.	65-67 Elm Grove	23734	
Pulborough	Gray & Rowsell (Bury) Ltd.	Bury Gate, Pulborough	Bury 4	
Radcliffe	Will Lord (Motor Cycles) Ltd.	115 Blackburn Street	2002	
Reading	Phillips & Bloomfield Motors Ltd.	10-14 South Street	2635	
	Stocker & Shepherd Ltd.	129-133 Oxford Road	53983 & 52212	
	Fortesque Bros. Ltd.	West Street	54143	
Ripon (Yorks.)	T. Ellis	2 High Skellgate	Ripon 1079	
Romford (Essex)	Brooklands Motor Cycles Spares Ltd.	92-98 North Street	61880 & 43347	
Scarborough	E. Andrew of Scarborough Ltd.	149 Victoria Road	Scarborough 1857	
Scunthorpe	Rusty's	18-22 High Street	Scunthorpe 4409	
Sheffield, 1	Walter Wragg Ltd.	Stanley Works, Gibralter Street	78951	
6	Leather & Simpson Ltd.	9-11 Langsett Road	343173	
Shrewsbury	S. R. Meredith	Coleham Head	6529	
Sittingbourne	Scoones Garage	9 West Street	2866	Scoones, Sittingbourne.
Slough	Sid Moram	Wexham Corner, High Street	Slough 22720	
Southampton	Alec Bennett Ltd.	152 Portswood Road	54081/2/3	
Southport	H. F. Brockbank	62 King Street	5054	
South Shields	G. A. Brown	103 Fowler Street	South Shields 3333	
St. Albans	Clarkes Ltd.	164 London Road	53153	
St. Austell	St. Austell Savoy Motors Ltd.	27 Truro Road	3773	
Stafford	Motor Cycle Mecca	38 Mill Street	Stafford 2777	
Stockport	H. D. Cartwright (Motor Cycles) Ltd.	74 Buxton Road, Heaviley	5780	

Town	Name of Stockist	Address	Telephone Number	Telegraphic Address
Stockton-on-Tees	T. Cowie Ltd.	Norton Road	65361	
Stoke-on-Trent	J. & N. Bassett	Howards Place, Shelton	22890	
Stourbridge	Pearsons Cycle Depot	31 Market Street	5677	
Street (Somerset)	Jim Alves	97 High Street	Street 2288	
Swansea	Glanfield Lawrence (Swansea) Ltd.	9-15 Princess Way	50311	
Swindon	Swindon Motor Cycles	34 Wood Street	22065/5524	
Tamworth	Motor Cycle Shop (Tamworth) Ltd.	Bolebridge Street	2711	
Thames Ditton	Comerfords Ltd.	Portsmouth Road, Thames Ditton	Emberbrook 5531	
Torquay	P. H. Sharam Ltd.	244-246 Union Street	4184 & 7255	
Troon	Cooper Bros.	117-129 Templehill	925	
Truro	W. H. Collins & Son	Kenwyn Mews	Truro 2168	
Tunbridge Wells	Tun Motors Ltd.	21 London Road	416	Motors, Tunbridge Wells.
Twickenham	Blays of Twickenham Ltd.	192-199 Heath Road	Popesgrove 2103 & 1435	
Uxbridge	Miles Motors	60 High Street	Uxbridge 6000	
Wakefield	Parkinsons (Wakefield) Ltd.	38 Ings Road	2087	
Walsall	The Motor Cycle Mart (Walsall) Ltd.	12 Ablewell Street	3363	
Warrington	Jack Frodsham Ltd.	60 Winwick Street	34713	
Watford	Lloyd Cooper & Co. Ltd.	61 Queens Road	2125	Lloyd Cooper, Watford.
Wellington (Salop.)	Bill Doran & Matt Wright	Park Street Garage	Wellington 138	
Westcliff-on-Sea	J. Costin & Sons	237 London Road	Southend 42215	
Weston-super-Mare	Wyverns of Weston Ltd.	3 Locking Road	524	Wyverns, Weston-super-Mare.
Weybridge	Lewis & Sons (Weybridge) Ltd.	51 Church Street	2210	
Weymouth	Tilleys (Dorset) Ltd.	9 Frederick Place, St. Thomas Street	72	
Wolverhampton	C. E. Cope & Sons Ltd.	169 Stafford Street	24605/6	
	George Lathe	Salop Street	24516	
	Kings (Oxford) Ltd.	1 Birmingham Road	23846/7	
Worcester	W. J. Bladder & Son	52 Sidbury	2438	Bladder, Sidbury, Worcester.
Worksop	Ezra Sugden Ltd.	109 Gateford Road	3053	
Wrexham	Border Motor Cycles	15 Town Hill	Wrexham 3788	
York	C. S. Russell (York) Ltd.	Lawrence Street	23793	Russell, Lawrence Street, York.

B.S.A. OVERSEAS DISTRIBUTORS
CONCESSIONAIRES D'OUTREMER
VERTRETUNGEN IM AUSLAND
DISTRIBUIDORES ULTRAMARINOS

ADEN	Arabian Trading Co. Ltd., P.O. Box 426, Crater, Aden.
AFGHANISTAN	Indamar Afghan Ind. Inc., P.O. Box 37, Kabul.
ALASKA	Hap Alzina, 3074 Broadway, Oakland 11, California, U.S.A.
ALGERIA	Movea, 96 Boulevarde du General Leclerc, Nanterre (Seine), France.
	Societe Algerienne de Distribution, 1 Rue d'Assus Alger, Algiers.
ARGENTINA	Ditlevsen & Cia. Ltda., Av. Ingeniero Huergo 1335, Buenos Aires.
AUSTRALIA:	
South Australia	J. N. Taylor & Co., 27 Gilbert Street, Box [illegible]E G.P.O., Adelaide.
Victoria	L. F. Pratt Motor Cycles (Pty.) Ltd., 291–293 Elizabeth Street, Melbourne.
N.S.W. & Queensland ...	Bennett & Wood Ltd., 288 Adelaide Street, Brisbane.
Tasmania	Sim King (Pty) Ltd., Box A.240G G.P.O., 95 George Street, Launceston.
West Australia	Mortlock Bros., 914 Hay Street, Perth.
AUSTRIA	Ferdinand Eichler, Hegelgasse 5, Vienna 1/1.
AZORES	Hayes & Travell Ltd., P.O. Box. 56, Ponta Delgada, St. Michael's.
BAHAMAS	Nassau Bicycle Co., P.O. Box 191, Bay and Market Street, Nassau.
BAHREIN	United Commercial Agencies, P.O. Box 166, Bahrein Islands, Persian Gulf.
BELGIAN CONGO:	
Albertville	La Sima S.C.R.L., P.O. Box 671, Elizabethville.
Bukavu	Touriel Motors, P.O. Box 796, Bukavu.
Coquilhatville	Ets. Fr. Mechant et Fils, P.O. Box 786, Leopoldville.
Elizabethville	La Sima, Boite Postale 671, Elizabethville.
Leopoldville	Ets. Fr. Mechant et Fils, P.O. Box 786, Leopoldville.
Usumbura	Capelluto Touriel & Co., P.O. Box 501, Usumbura, Ruanda Urandi.
Stanleyville	Nassers Trading Co. Ltd., P.O. Box 71, Stanleyville.
BELGIUM	Ets. Moorkens S.A., 571 Grande Chaussée, Berchem, Antwerp.
BERMUDA	Holmes, Williams & Purvey Ltd., P.O. Box 444, Pembroke.
BORNEO:	
British North Borneo	Harrisons & Crosneld (Borneo) Ltd., Import Department, Jesselton.
Sarawak	The Borneo Co. Ltd., P.O. Box 141, Thomson Road, Kuching.
BOUGAINVILLE	Bennett & Wood Ltd., 114–120 Joynton Ave., Zeeland, Sydney, Australia.
BRAZIL	Mesbla S.A., Rua de Passeio 42/56, Rio de Janeiro.
(and branches at)	Sao Paulo (Est de Sao Paulo), Rua 24 de Maio 141.
	Porto Alegre (R.G. do Sul), Rua Voluntarios de Patria 524.
	Belo Horizonte (Minas Gerais), Rua Curitiba 444–464.
	Recife (Pernambuco), Rua de Palma 251.
	Pelotas (R.G. do Sul), Praca Cel. P. Osorio 152–154.
	Niteroi (Est do Rio), Rua Visconde Rio Branco 521–523.
	Marillia (Sao Paulo), Rua 9 de Julho 1001.
	Victoria (Espirato Santo), Av. Victoria 719–727.
	Salvador (Bahia), Av. Frederico Pontes 102–104.
BRITISH EAST AFRICA:	
Kenya	Hughes Ltd., P.O. Box 30060, Nairobi.
Tanganyika	International Motor Mart Ltd., P.O. Box 9060, Dar-es-Salaam.
Uganda	The Uganda Co. (Africa) Ltd., P.O. Box 1, Kampala.
Zanzibar	Musa Jusabani, P.O. Box 366, Zanzibar.
BRITISH GUIANA	Bookers Stores Ltd., Bookers Garage, 13–15 Water Street, Georgetown.
BRITISH HONDURAS ...	Santiago Castillo, Box 69, Belize.
BRITISH SOMALILAND ...	Arabian Trading Co., Berbera.
BRITISH WEST AFRICA:	
Gambia	Cie. F.A.O., P.O. Box 297, Bathurst.
Ghana	Cie. F.A.O., P.O. Box 70, Accra.
Nigeria	Cie. F.A.O., P.M.B. 2344, Lagos.
Sierra Leone	Cie. F.A.O., P.O. Box 70, Freetown.
(and other branches throughout territory)	

BRITISH WEST INDIES:	
Antigua (Leeward Island) ...	The Carmart Ltd., P.O. Box 249, St. John's.
Barbados	Redman & Taylors Garage Ltd., P.O. Box 269, Church Street, Bridgetown.
Dominica (Leeward Island) ...	A. C. Shillingford & Co., P.O. Box 123, The Garage, Roseau.
Grenada (Windward Island) ...	Glean's Garage, St. Patricks.
Jamaica	B.S.A. Agency Ltd., P.O. Box 3, Denham Town, Kingston 14.
St. Kitts (Leeward Island) ...	J. W. Thurston & Co. Ltd., Fort Street, Basselterre.
St. Lucia (Windward Island)	Peter & Co., Castries.
Montserrat (Leeward Island)	M. S. Osborne, Trescellian House.
Nevis (Leeward Island) ...	J W. Thurston & Co. Ltd., Fort Street, Basselterre, St. Kitts.
St. Vincent (Windward Is.) ...	Corea & Co. Ltd., P.O. Box 122, Bay Street, Kingston
Trinidad	J. K. Bayne Ltd., 19 Richmond Street, Port of Spain.
BURMA	Levetus Ltd., Ceylon House, 15–16 America Square, London E.C 3. operating through: Deacon Clarke & Co. Ltd., P.O. Box 1489, 67–69 Seikantha Street, Rangoon.
CANADA:	
British Columbia and Alberta	Fred Decley Ltd., 606E Broadway Avenue, Vancouver.
Newfoundland	Edwin Murray Ltd., P.O. Box 1375, St. John's.
Nova Scotia	L. C. Comeau, Comeauville, Nova Scotia.
Ontario	Percy A. McBride Ltd., 2797 Dunas Street, West, Toronto 9.
Quebec	Bentleys Cycle & Sports Ltd., 2081 Bleury Street, Montreal 2.
Saskatchewan and Manitoba ...	Nicholson Bros, 225 Third Avenue North, Saskatoon.
CANARY ISLANDS	J. Gonzales Suarez, Nicolas Estevanez 4, P.O. Box 9, Puerto de la Luz, Las Palmas.
CEYLON	Cargills (Ceylon) Ltd., P.O. Box 23, Fort, Colombo.
CHINA	M. D. Ewart & Co. Ltd., Finwell House, 26 Finsbury Square London E.C.2.
COLOMBIA	Balfour Williamson (Export Services) Ltd, Roman House, Wood Street London E.C.2.
COOK ISLANDS	United Island Traders Ltd. P O. Box 1500, Leopoldville
COSTA RICA	Almacen la Granja S.A., Apartado Postal 'R', San Jose.
CUBA	Distribudora de Motocicletas Britanicas S.A. Padre Varele, P.O. Box 962, Havana.
CYPRUS	S. & G. Collocassides Ltd., 1–3 Heraclius Ave., P.O. Box 91, Nicosia.
CYRENAICA	Metcalfe Eng. Co. Ltd., P.O. Box 216. Benghazi.
DENMARK	H. V. Hansen Motors & Cycles A.S., G1, Kongevej 127–131, Copenhagen.
DOMINICAN REPUBLIC ..	General Sales Co., Apartado 746, Santo Domingo R.D.
DUTCH GUIANA	The New Motor Supply & Importing Co., P.O. Box 422, Watermolen St., Paramaribo.
ECUADOR	S.A. Comercial Anglo-Ecuatoriana, Casilla 410, Guayaquil.
EGYPT	T. W. M. Forsyth, 7 Sharira Maspero, Cairo.
ERITREA	Arabian Trading Co. Ltd., Viale Blatten, chieta Lorenzo Tazaz 29–33, Asmara.
ETHIOPIA	Arabian Trading Co. Ltd., P.O. Box 23, 155 Cunningham Street, Addis Ababa.
FALKLAND ISLANDS ...	The Falkland Island Co. Ltd., Port Stanley. McAtasney & Sedgwick, Falkland Store, Stanley.
FAROE ISLANDS	Frits Jensen's Autowaerksted, Torshavn.
FIJI	Morris Hedstrom Ltd., Suva.
FINLAND	S. & N. Osakeyhtio, N. Bulevar, Helsingfors.
FORMOSA (Taiwan)	Yah Sheng Chong Yung Kee Co. Ltd., 198 Nan King East Road, Section 2, Taipei, Taiwan, China.
FRANCE	Movea S.A., 96 Boulevarde de General Leclerc, Nanterre (Seine), France.
FRENCH ANTILLES	
(Guadeloupe)	Maison F. d'Alexis, 44 rue Frebault, Pointe-a-Pitre.
FRENCH INDIA	Levetus Ltd., Ceylon House, 15–16 America Square, London E.C.3.
FRENCH SOMALILAND ...	Arabian Trading Co., Djibouti.
FRENCH WEST AFRICA	
Dahomey	Cie. F.A.O., Service Autos, Contonou.
French Cameroons	Cie. F.A.O., Duala.
Ivory Coast	Cie. F.A.O., Abidjan.
Mauritania	The United Africa Co., P.O. Box 1, United Africa House, Blackfriars Rd., London S.E.1. operating through: Cie. du Niger Francais, Boite Postale No. 230, Saint-Louis, Senegal.
French Guinea	The United Africa Co., operating through: Cie. du Niger Francais, Conakry.

French Sudan	The United Africa Co., operating through: Cie. du Niger Francais, Bamako.
Senegal	The United Africa Co., operating through: Nouvelle Societé Commerciale Africaine, 31 Boulevarde Pinet-Paprada, Dakar.
GERMANY (West)	Detleviouis, Renzelstrasse 7, Hamburg 13.
GIBRALTER	English Garage Ltd., Queensway, Gibralter.
GILBERT & ELLICE ISLANDS	Morris Hedstom Ltd., Apia, Samoa.
GOA	M.S.B. Caculo, P.O. Box 68, Panjim, Goa.
GREECE	D. F. Papoutsas, 56 Halcocondyli St., Athens.
GUADELOUPE	Maison F. d'Alexis, 44 rue Frebault, Pointe-a-Pitre.
GUINEA (Republic)	The United Africa Motors Ltd., P.O. Box 1, United Africa House, Blackfriars Road, London S.E.1., operating through: Cie. du Niger Francais, P.O. Box 619. Conakry.
HADRAMUT	Arabian Trading Co., Esplanade, Aden.
HAITI	J. Traverne, c/o Motor Services, rue Dantes Destouches No. 22, P.O. Box 1225, Port au Prince.
HAWAII ISLANDS	B.S.A. Motor Cycles-Western, 2745 East Huntington Drive, Duarte, California 91010.
HONDURAS	M. Liebers, Apartado 51, Tegucigalpa, D.C.
HONG KONG	Levetus Ltd., Ceylon House, 15–16 America Square, London E.C.3. operating through: British Bicycle Co., P.O. Box 15694, 8 Hennessy Road.
ICELAND	Falkinn Ltd., P.O. Box 997, Reikjavik.
INDIA ... ... (represented by)	Levetus Ltd., Ceylon House, 15–16 America Square, London E.C.3.
Bombay	M. N. Kamat, 166E Vincent Road, Sunder Bhuvan, Dadar, Bombay 14.
Calcutta	S. P. Bose, 56/1 Canning Street, Calcutta 1.
Madras	Wilson & Co. (Private) Ltd., North Railway Terminus Road, Royapuram, Madras.
INDONESIA	P. T. Platow, P.O. Box DAK1266, Djakarta.
IRAN	H. Mohammed Tavakolipoor Trading Firm. Ave. Boozariomehri, Teheran.
IRISH REPUBLIC	Huet Bros. Ltd., 7–8 Bachelor's Walk, Dublin 1.
ISRAEL	S. Gousman & Son Ltd., P.O. Box 1730, Hakishon Street, Tel-Aviv.
ITALIAN SOMALILAND ...	Arabian Trading Co., Esplanade, Aden.
IRAQ	Emanuel Lirato, Tamimi Building, 23–196 Wathba Street, Baghdad.
ITALY (North)	S.R.L. Ghe-Ba, Viale Gian Galeazzo 29, Milan.
JAPAN	Balcom Trading Co. Inc., Fukoku Building No. 2, 2-Chome Uchisaiwai-Cho, Chiyoda-Ku, Tokyo.
KOREA	Balcom Trading Co. Inc., Fukoku Building No. 2, 2-Chome Uchisaiwai-Cho, Chiyoda-Ku, Tokyo.
KUWAIT	Abdul Rahman Albisher & Zaid Alkezemi, P.O. Box 47, Kuwait, Persian Gulf.
LAOS	Garage et Atelier Mecanique Lao, 387 Ave. Foch That Khad, Vientianne.
LEBANON	The Commercial & Contracting Co., P.O. Box 3120, Beirut.
LIBERIA	Cie. F.A.O., Monrovia.
LIBYA:	
Tripolitania	Eurafrica, Sciara Damasco 3, Tripoli,
Cyrenaica	Metcalfe Eng. Co. Ltd., P.O. Box 216, Benghazi.
LIECHENSTEIN	Fibag, Postfach Zurich 4/39, Zurich, Switzerland.
LUXEMBOURG	Ets. Moorkens S.A., 571 Grande Chaussée, Berchem, Antwerp, Belgium.
MADAGASCAR	Movea S.A., 96 Boulevarde du General Leclerc, Nanterre (Seine), France.
MADEIRA	Moto Stand, Avenida de Zarco 18, Funchal.
MALAYA	Cycle & Carriage Co. (1926) Ltd., P.O. Box 142, Orchard Road, Singapore.
MALI (Republic)	United Africa Motors Ltd., P.O. Box 1, United Africa House, Blackfriars Rd., London S.E.1. operating through: Compagnie du Niger Francais, P.O. Box 546, Bamako.
MALTA	The John Bull Ironmongery Stores, St. John's Square, Valetta.
MAURITANIA (Republic) ...	United Africa Motors Ltd., P.O. Box 1, United Africa House, Blackfriars Rd., London S.E.1. operating through: Cie. du Niger Francais, Boite Postale No. 230, Saint Louis, Senegal.
MAURITIUS	Lising & Co., P.O. Box 25, 32 Royal Street, Port Louis.
MEXICO	Watson Phillips & Cia., Apartado Postal No. 67, Mexico 6D.F. Alejandro Dominguez, Font Valle 60, Num. 536, Marida, Yucatan
NETHERLANDS	Hart Nibbrig & Greeve N.V., Warnionder Damaeweg 12, Sassenheim
NETHERLANDS ANTILLES	Caribbean Sales, P.O. Box 43, Noorstraat No. 543, Orangestad, Aruba.
Dutch West Indies	Carribbean Sales, Joh. van Walbeek, Plein N.4.A., Curacao.

NEW BRITAIN	Bennett & Wood (Pty) Ltd., 114–120 Joynton Ave., Zeeland, Sydney, N.S.W. Australia.
NEW CALEDONIA ...	Agence Automobile, Boite Postale 1, Noumea, Nouvelle Caledonia.
NEW GUINEA	Bennett & Wood (Pty) Ltd., 114–120 Joynton Ave., Zeeland, Sydney, N.S.W. Australia.
NEW HEBRIDES	Bennett & Wood (Pty) Ltd., 114–120 Joynton Ave., Zeeland, Sydney, N.S.W. Australia.
NEW IRELAND	Bennett & Wood (Pty) Ltd., 114–120 Joynton Ave., Zeeland, Sydney, N.S.W. Australia.
NEW ZEALAND	Skeates & White Ltd., P.O. Box 59, Auckland.
NICARAGUA	J. A. Estrada & Cia. Ltd., Apartado No. 11, Avenida Roosevelt, Managua.
NORTHERN MOROCCO ...	Abraham S. Levy, P.O. Box 132, Casa Riera 26–28, Tangier.
NORWAY	Erling Sande, Hausmannagt 27, Oslo.
NYASALAND	Mandala Motors, P.O. Box 467, Blantyre.
OKINAWA	Balcom Trading Co. Ltd., Fukoku Building No. 2, 2-Chome Uchisaiwai-Cho, Chiyoda-Ku, Tokyo.
PAKISTAN	Levetus Ltd., Cylon House, 15–16 America Square, London E.C.3. operating through:
(West)	Shahnawaz Ltd., P.O. Box 4766, West Wharf Road, Karachi.
(East)	M. O. Rizvi, 78 Nawab Salin Ullan Road, Dacca.
	Chowdbury & Co., 379 Sarrajuddoula Road, Chittagong.
PANAMA	Servicio de Autos Omphroy S.A., Apartado 3386, Estafeta No. 1, Panama.
PAPUA	Bennett & Wood (Pty) Ltd., 114–120 Joynton Ave., Zeeland, Sydney, N.S.W. Australia.
PARAGUAY	Fidencio Perez Cie. S.A., 14 de Mayo Pte Franco, Asuncion.
PERSIA (Iran)	H. Mohammed Travakolipoor, Ave. Boozar-jomehri, Tehran.
PHILIPPINES	Campos Rueda & Sons Inc., P.O. Box 31, Manila.
PORTUGAL:	
(North)	Silva Neto & Cia. Lda., Anadia.
(South)	Stand Vidal, Rua Joaquim Bonifacio No. 13C, Lisbon.
PORTUGUESE EAST AFRICA	F. L. Simoes & Co., P.O. Box 13, Beira.
	A. A. Azevedo & Filhos, P.O. Box 482, Lourenco, Marques.
	Gordhandas Valabhdas & Filhos, P.O. Box 45, Mozambique.
PORTUGUESE EAST AFRICA	Auto Sobressalentes Ltd., P.O. Box 206, Quelimane.
PORTUGUESE WEST AFRICA	Casa Americaine Comercial S.A.R.L., Caixa Postal 1208, Luanda.
PORTUGUESE GUINEA ...	Nunes & Irmao, C.P. 83, Bissau.
PORTUGUESE INDIA ...	M.S.B. Caculo, Nova Goa.
PUERTO RICO	M. Castro Fernandez & Co. Ltd., P.O. Box 1579, San Juan 7, Puerto Rico.
QATAR	Kasem & Abdulla Sons of Darwish Fakhroo, P.O. Box 92, Doha-Qater, Arabian Gulf.
REUNION ISLES	Movea S.A., 96 Boulevarde du General Leclerc, Nanterre (Seine), France.
RHODESIA: ...	
(Northern)	Lusaka Auto Electrical Services, P.O. Box 628, Lusaka.
	British Cycle & Sports Co., P.O. Box 274, Livingstone.
	Jim Carter, P.O. Box 100, Ndola.
(Southern)	Van Rooyen Motor Cycle Works Ltd., 124 Gray Street, Bulawayo.
	Alick Stuart Ltd., P.O. Box 306, Bulawayo.
	Ray's Engineering Co., 69 5th-Street, P.O. Box 91, Gwelo.
	Gammon Bros., P.O. Box 151, Umtali.
	Johnstons Motor Cycle Supplies (Pty) Ltd., 28 Pioneer Street, Salisbury.
Formasbonaland	Sheps Motor Cycle Spares (Pvt.) Ltd., P.O. Box 1126, Sachbury.
SALVADOR	La Agencia Nacional Ltda., Ave. Independencia, San Salvador.
SAMOA	Morris Hedstom Ltd., Apia.
SARAWAK	Borneo Co. Ltd., Thomson Road, Kuching.
SAUDI ARABIA	Ebrahim Abdullah Juffali & Bros., P.O. Box 297, Jeddah.
SENEGAL (Republic)	United Africa Motors Ltd., P.O. Box 1, United Africa House, Blackfriars Rd., London S.E.1. operating through:
	Nouvelle Societe Commerciale Africaine, P.O. Box 397, Dakar.
SEYCHELLES	Mahe Trading Ltd., Victoria, Mahe.
SOLOMON ISLANDS ...	Bennett & Wood (Pty) Ltd., 114–120 Joynton Ave., Zeeland, Sydney, N.S.W. Australia.
SOMALIA	Arabian Trading Co., Aden.
SOUTHERN MOROCCO ...	Africa & Eastern (Near East) Ltd., P.O. Box 519, Casablanca.
...	C. Dempers & Co. Ltd., P.O. Box 538, Windhoek.

SOUTH-WEST AFRICA ...	C. Dempers & Co. Ltd., P.O. Box 538, Windhoek.
SPAIN	Talleres Sanglas S.A. Rbla., Justo Oliveras S/N Hospitalet, Barcelona.
SPANISH GUINEA	J. Gonzalez Suarez, Nicolas Estavez 4, P.O Box 9, Puerto de la Luz, Las Palmas, Canary Islands.
SUDAN	Geo. Djerejian & Sons, P.O. Box 269, Khartoum.
SWEDEN	A-B. E. Fleron, P.O. Box 155, Malmo.
SWITZERLAND	Fibag, Postfach Zurich 4/20, Zurich.
	Van Leisen S.A., 34 rue de la Synagogue, Geneva.
SYRIA	M. Chafik el Khiami & Co., rue el Nasr 169, Damascus, Syria.
TAHITI	H. Jean Hamon, Papeete.
TANGIER	Abraham J. Levy, P.O. Box 132, Casa Riera 26–28, Tangier.
THAILAND	Loxley (Bangkok) Ltd., P.O. Box 214, Loxley Building, 304 Suapan Road, Bangkok.
TONGA	E. M. Jones, P.O. Box 34, Nukualofa, Tonga Islands.
TRIPOLITANIA	Eurafrica, Sciara Damasco 3, Tripoli, Libya.
TUNISIA	Etabs. Jean Borg, 35 rue de Marseille, Tunis.
TURKEY	Turkish Automobile Trade Co., Beyoglu Istikal Caddesi 239, P.O. Box 32, Beyoglu, Istanbul.
UGANDA	The Uganda Co. (Africa) Ltd., P.O. Box 1, Kampala.
UNION OF SOUTH AFRICA:	
Cape Province	Robb Motors Ltd., 102 Strand Street, Cape Town, P.O. Box 1100.
	Barnes Garage Ltd., P.O. Box 438East London.,
Cape Province	The Union Cycle Works, P.O. Box 442, Kimberley.
	Sahds, P.O. Box 149, Queenstown.
	Scotts Garage, 4 Rhodes St., Port Elizabeth.
	Du Plessis Cycle Store (Pty)., Lutz Street, Upington, District Gordonia.
Natal	W. Killerby (Natal) Ltd., 281 Umbilo Road, Durban, Natal.
	Jowett Bros., P.O. Box 201, Pietermaritzburg.
Orange Free State	E. Hoehne & Co., P.O. Box 619, Bloemfontein.
Transvaal	Jacks Motors (Pty) Ltd., P.O. Box 8479, Johannesburg.
	Shimwell Bros. (Pty.) Ltd. P.O. Box 2035, Johannesburg, also at: P.O. Box 95, Pretoria.
UNITED STATES OF AMERICA:	
(East Coast)	B.S.A. Incorporated 639 Passaic Avenue, Nutley 10, New Jersey 07110.
(West Coast)	B.S.A. Motor Cycles-Western 2745 E. Huntington Drive, Duarte, Calif. 91010
URUGUAY	Linn & Cia. S.A., Casilla Correo 1027, Montevideo.
VENEZUELA	Moto Palace C.A., Groupo Oriol, Calle el Progresso, Urg las Acacias, Caracas.
	Casa del Motociclista (Rafael E. Montero), Calle 89-E, No. 3-A-52, Maracaibo (Zulia and Falcon).
VIRGIN ISLANDS	B.S.A. Incorporated, 637 Passaic Avenue, Nutley 10, New Jersey.
YEMEN	Arabian Trading Co., Esplanade, Aden.
ZANZIBAR	Musa Jusabani, P.O. Box 366.